VISIT…

АТЛАСЪ ЧЕРТЕЖЕЙ

КЪ ОПИСАНІЮ

3 лин. ПУЛЕМЕТА системы МАКСИМА.

СОСТАВИЛЪ

Морской Артиллеріи Подполковникъ **Севастьяновъ.**

С.-ПЕТЕРБУРГЪ.

Типографія Морского Министерства, Главное Адмиралтейство.

1906.

1/3 н. в.

Фиг. 1. Видъ справа.

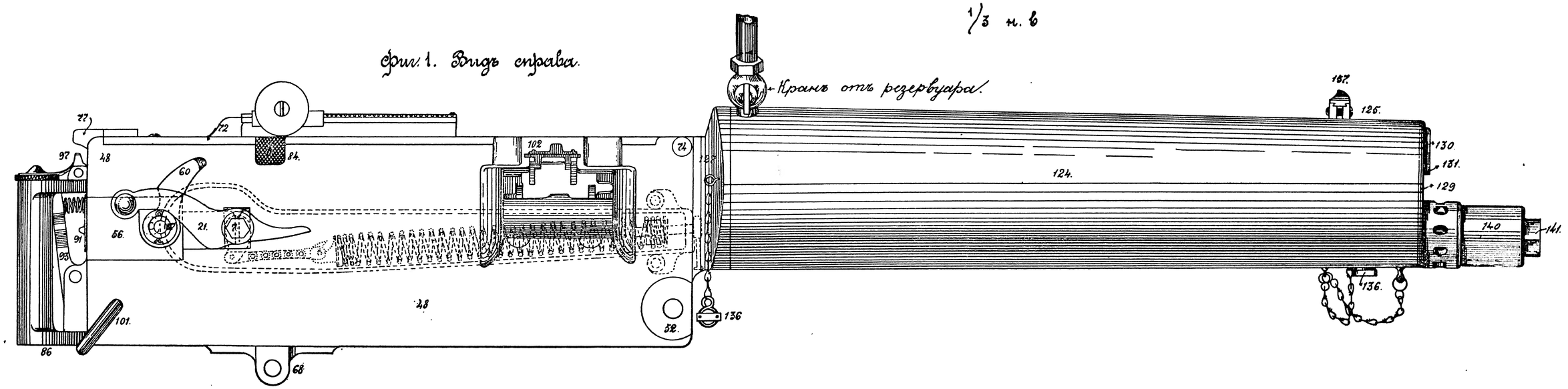

Фиг. 2. Видъ задней части пулемета сверху.

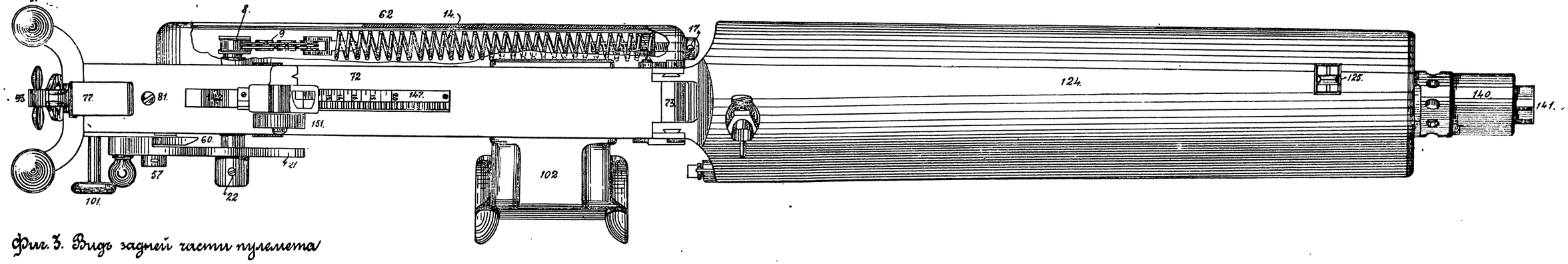

Фиг. 3. Видъ задней части пулемета.

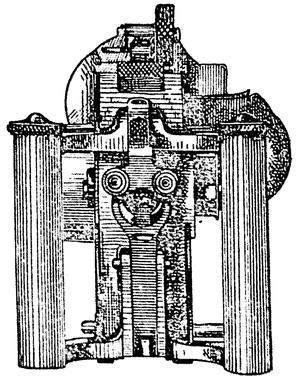

Фиг. 5. Зарядно-накатная пружина.

1/2.

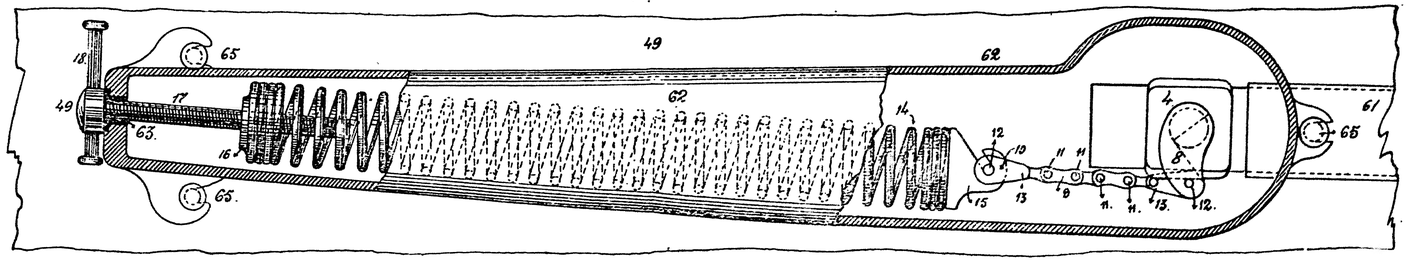

Фиг. 4. Видъ спереди.

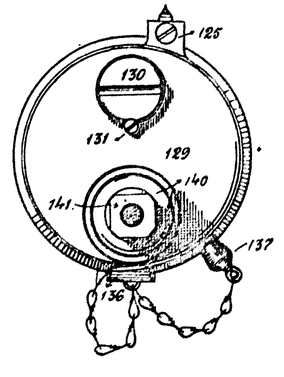

Общіе виды.

Фиг 1. Продольный разрѣзъ. (1/3).

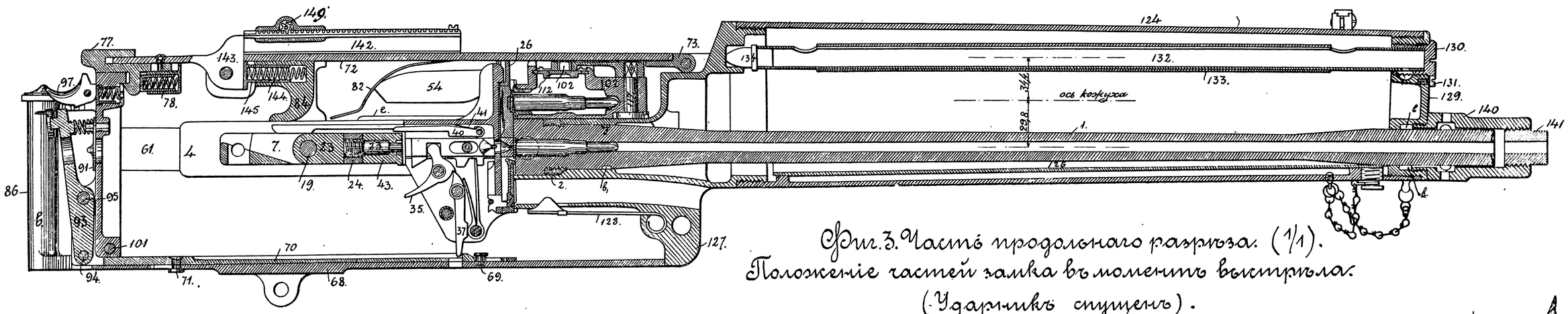

Фиг. 3. Часть продольнаго разрѣза. (1/1).
Положеніе частей замка въ моментъ выстрѣла.
(Ударникъ спущенъ).

Фиг 2. Замокъ, видъ сбоку.
(1/1).

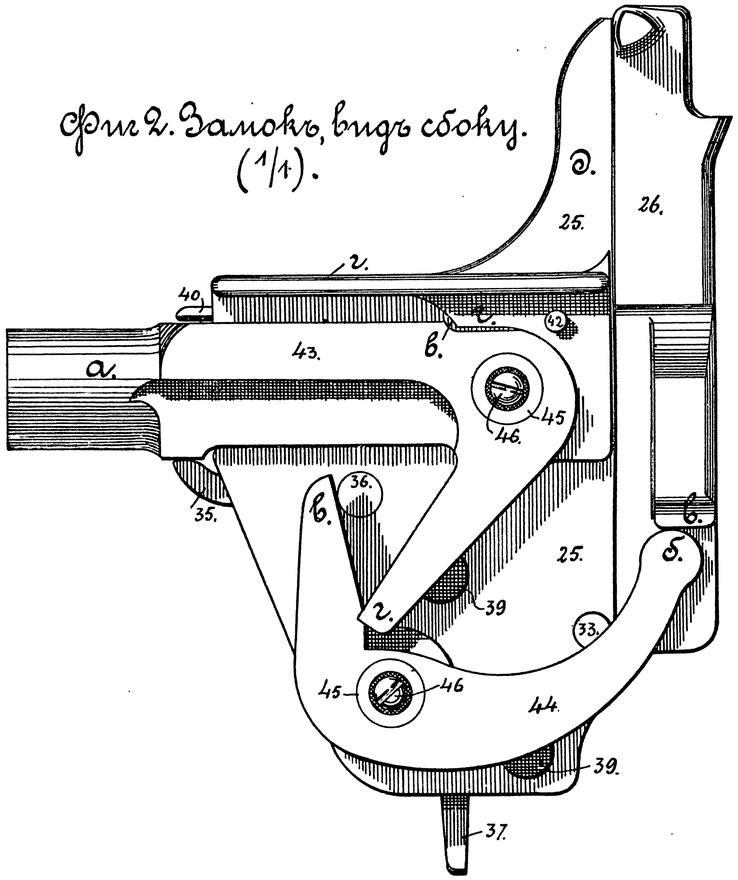

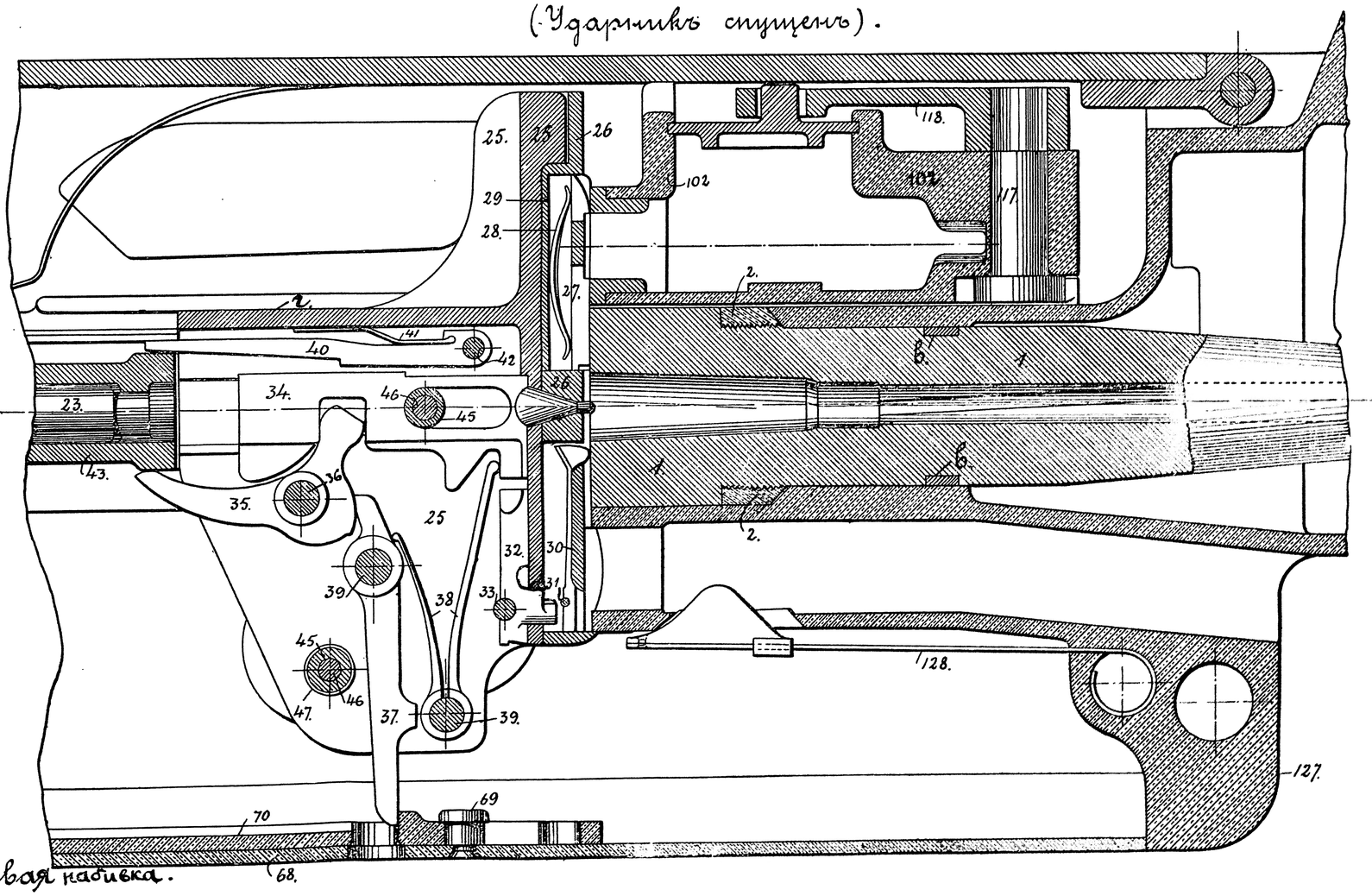

Подъ литерами в,в - показана асбестовая набивка.

Положеніе частей механизма при запертомъ замкѣ

Фиг. 1а (1/2).

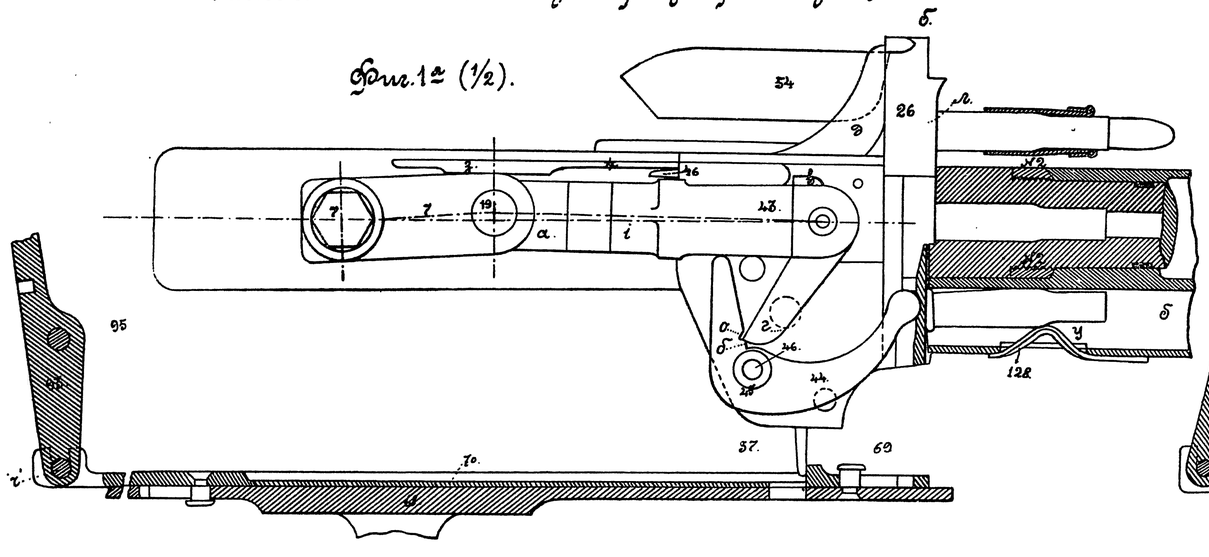

Положеніе частей механизма при отведенномъ въ ручную замкѣ.

Фиг. 3а (1/2)

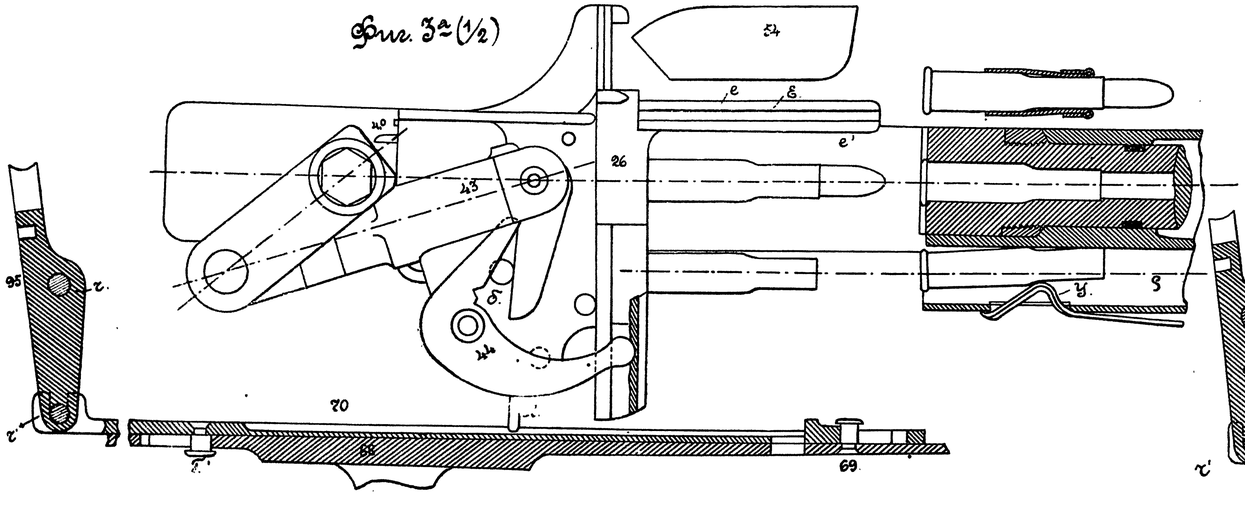

Положеніе частей замка при спущенномъ ударникѣ.

Фиг. 2. (1/2).

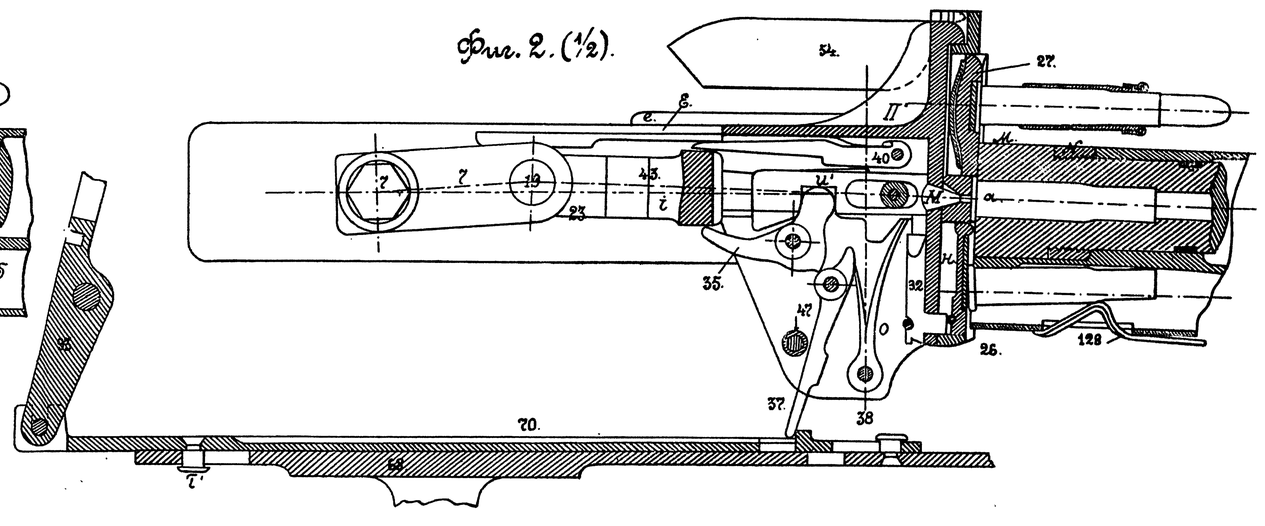

Положеніе частей замка при взведенномъ ударникѣ.

Фиг 4 (1/2).

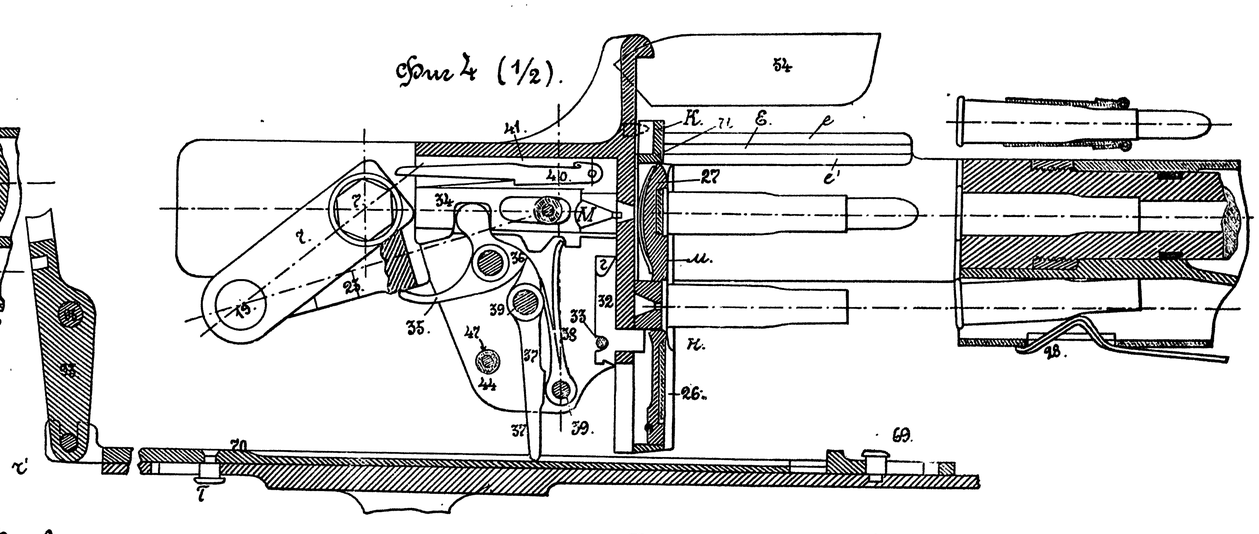

Фиг. 5.

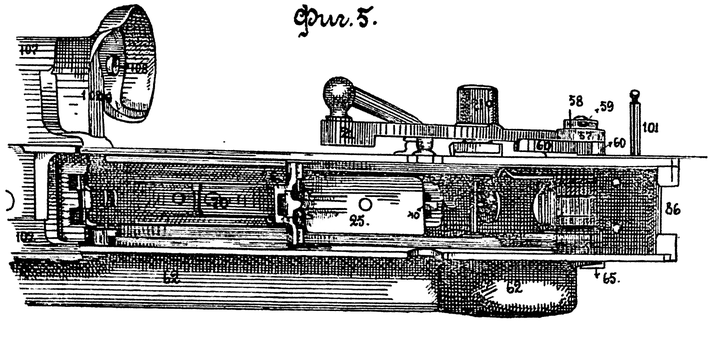

Фиг. 8.

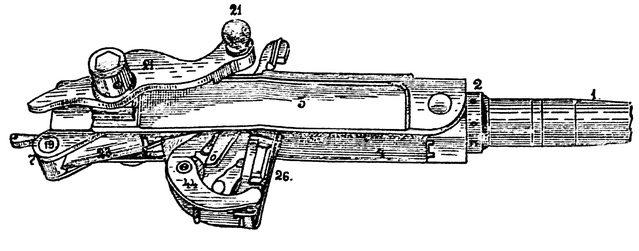

Фиг. 6.

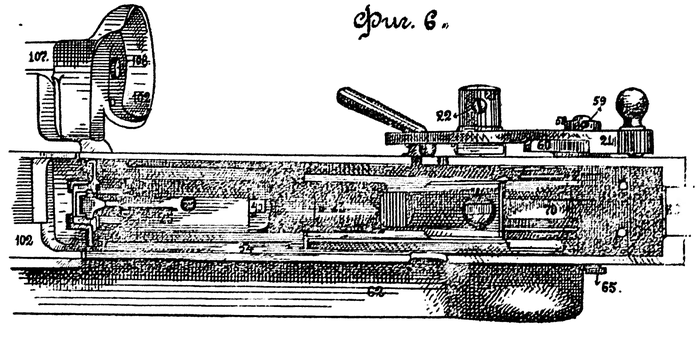

Фиг. 14.

Поперечный разрѣзъ (1/3).

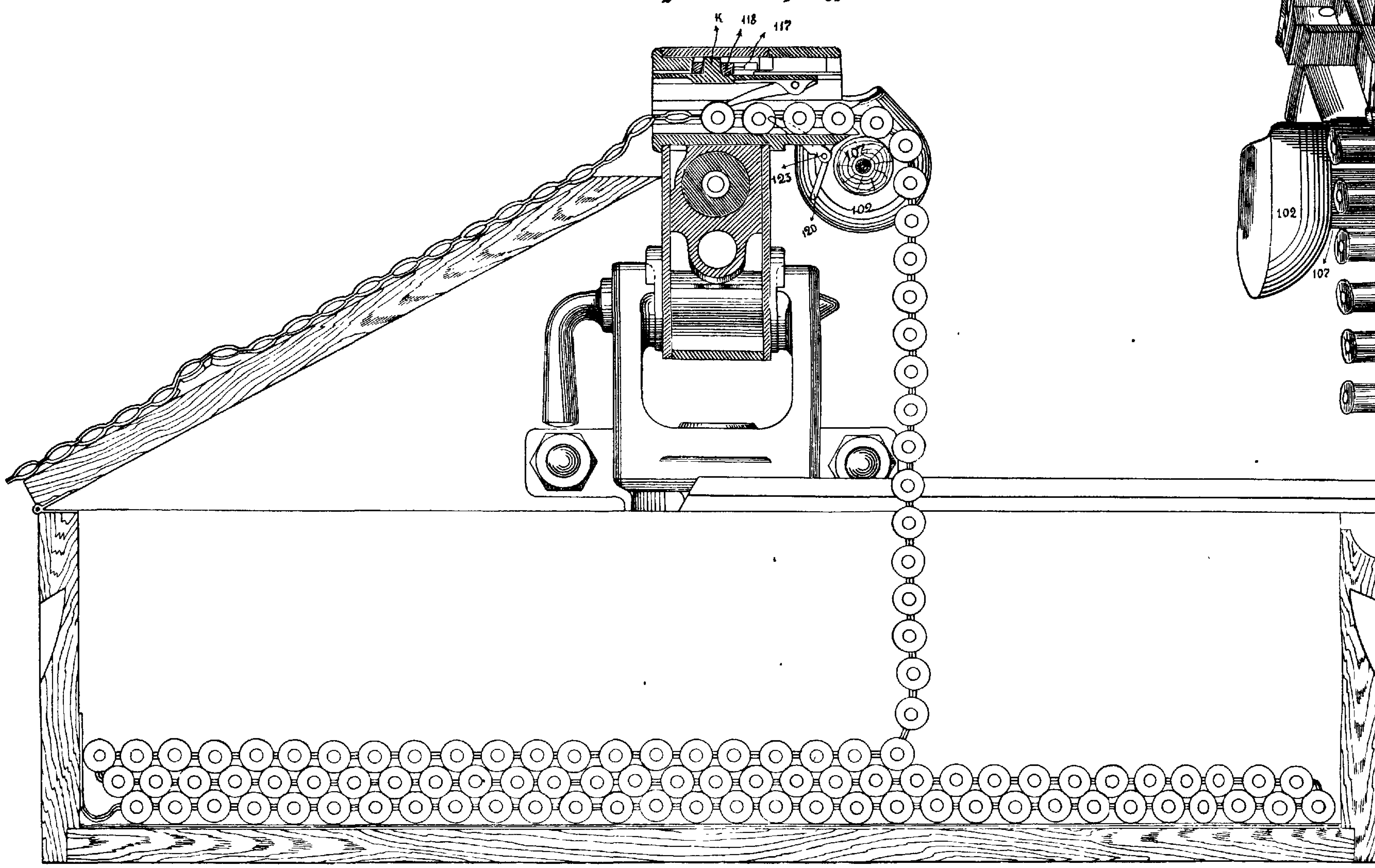

Фиг. 13.

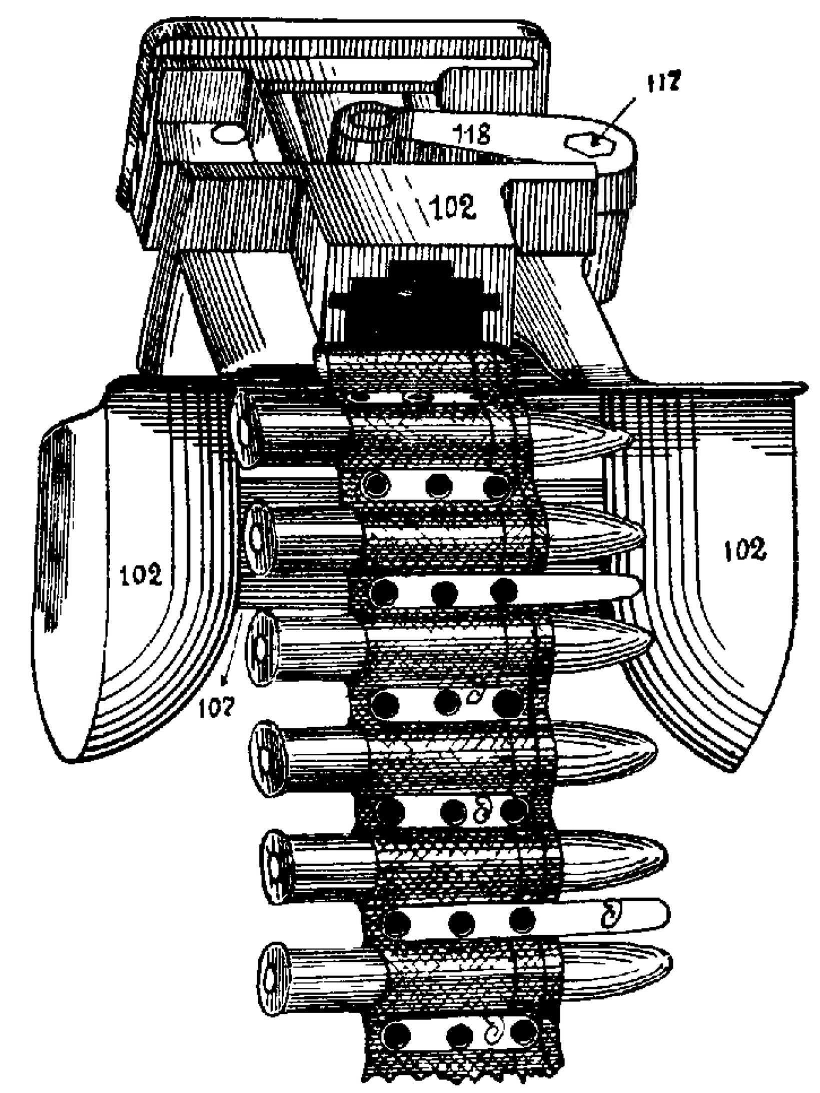

Фиг 15.

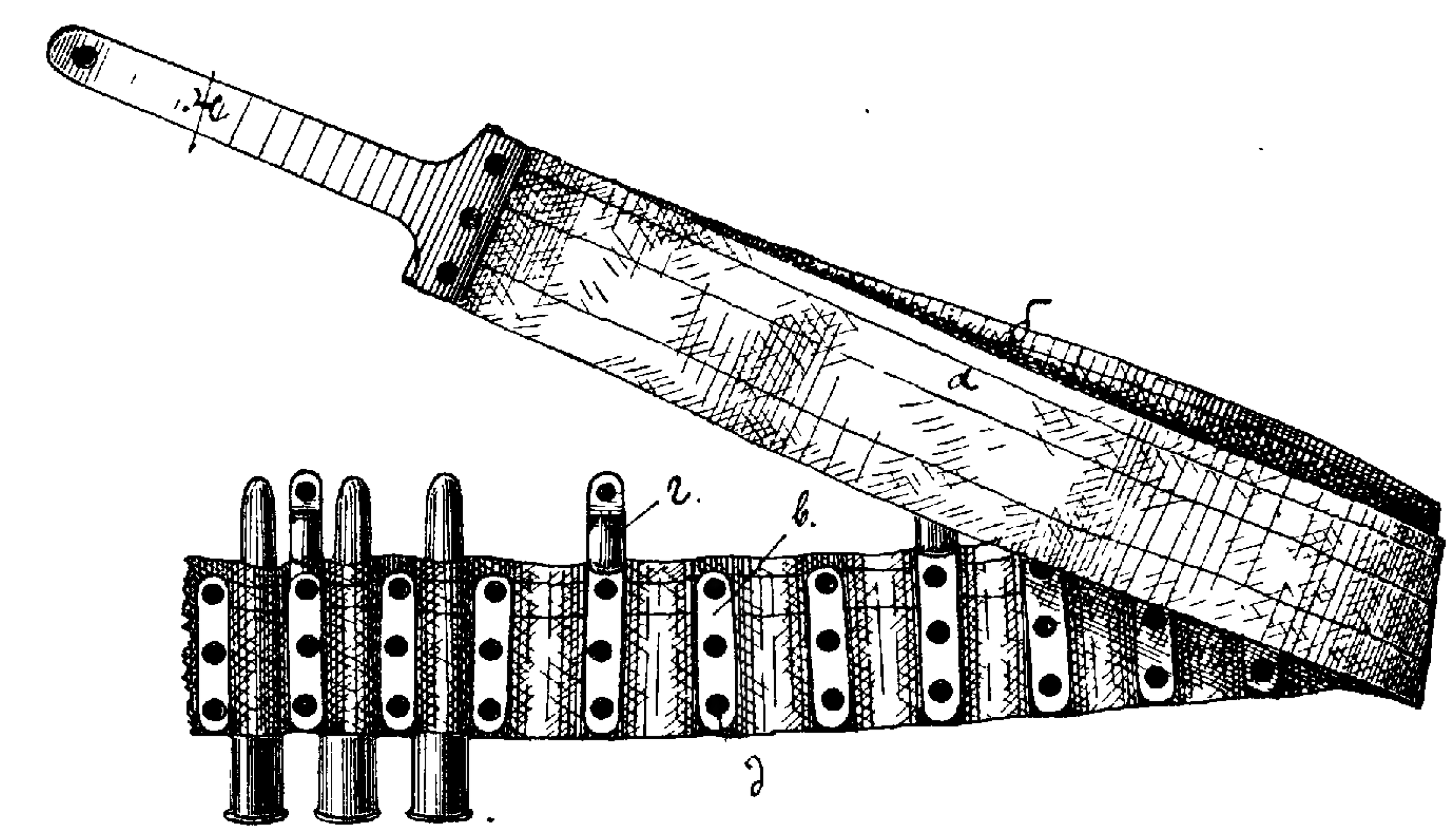

Фиг. 11

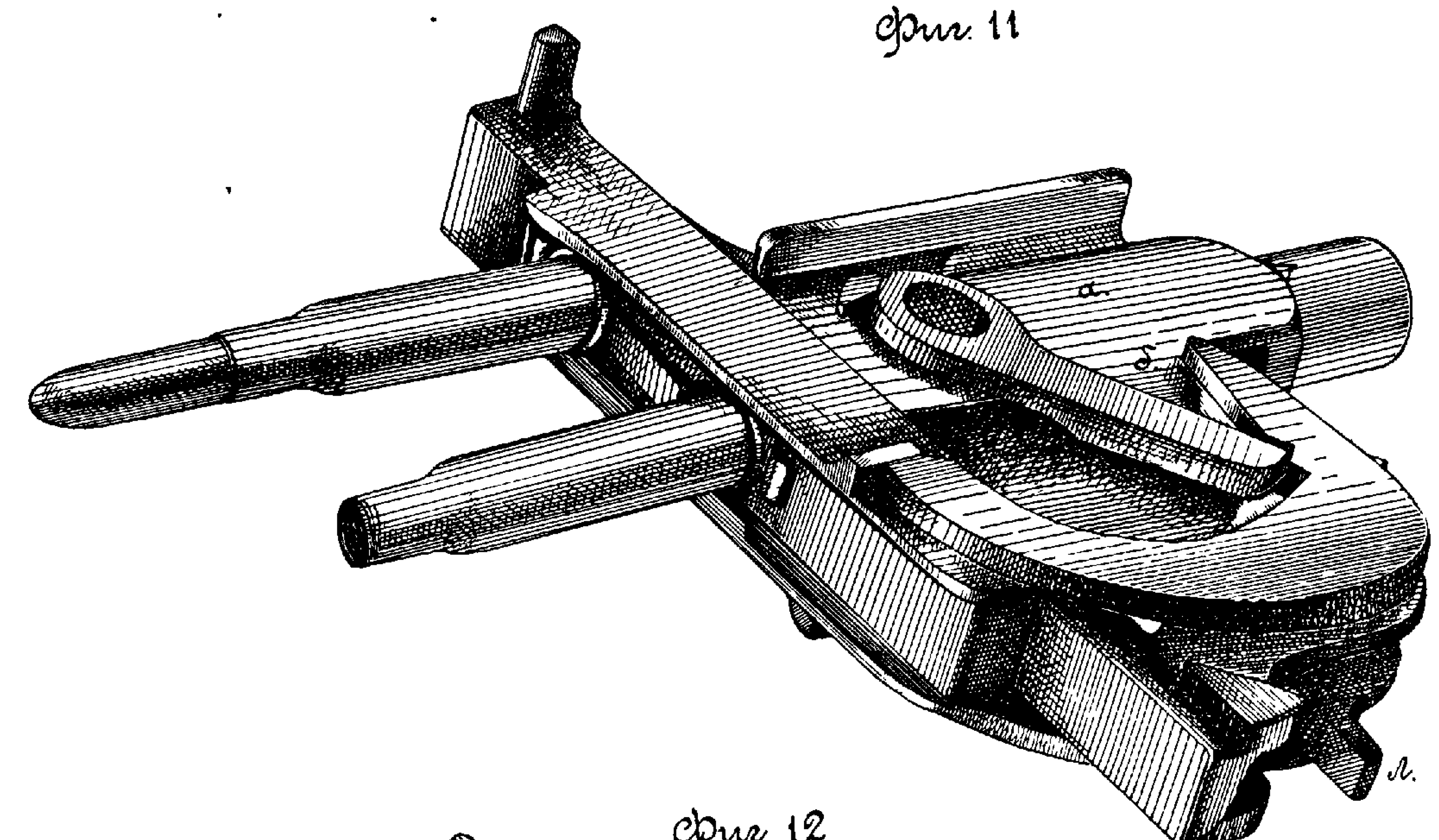

Фиг 9.

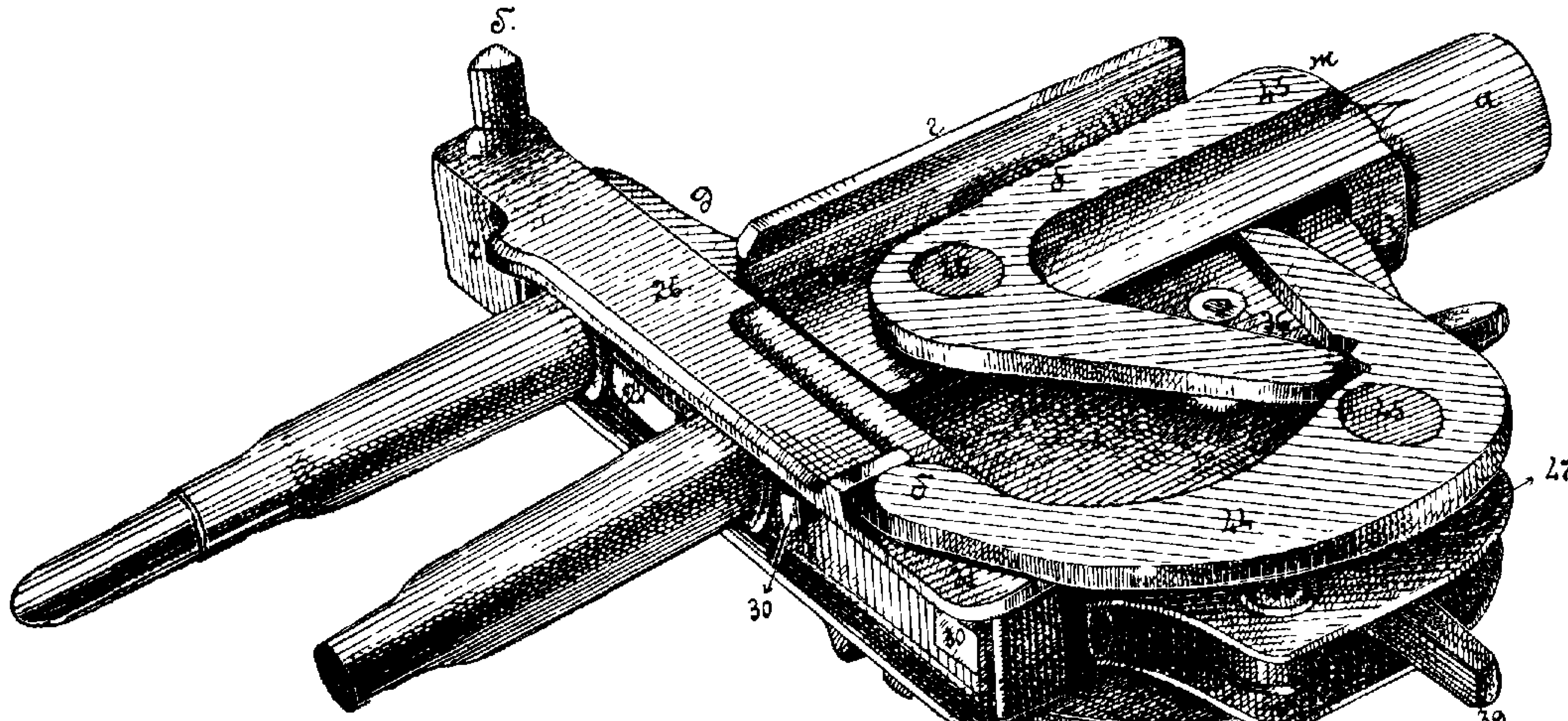

Фиг. 10.

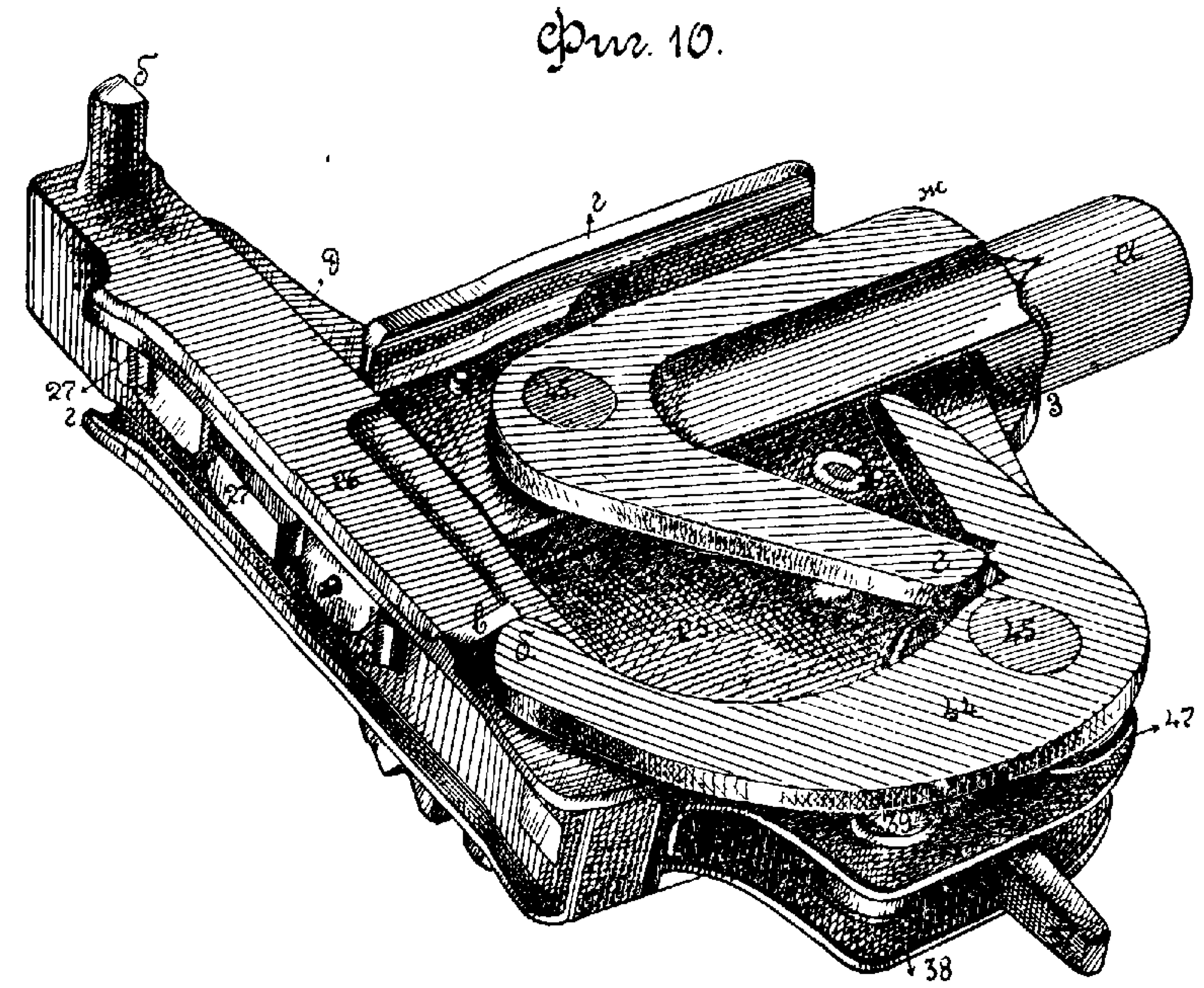

Фиг 12

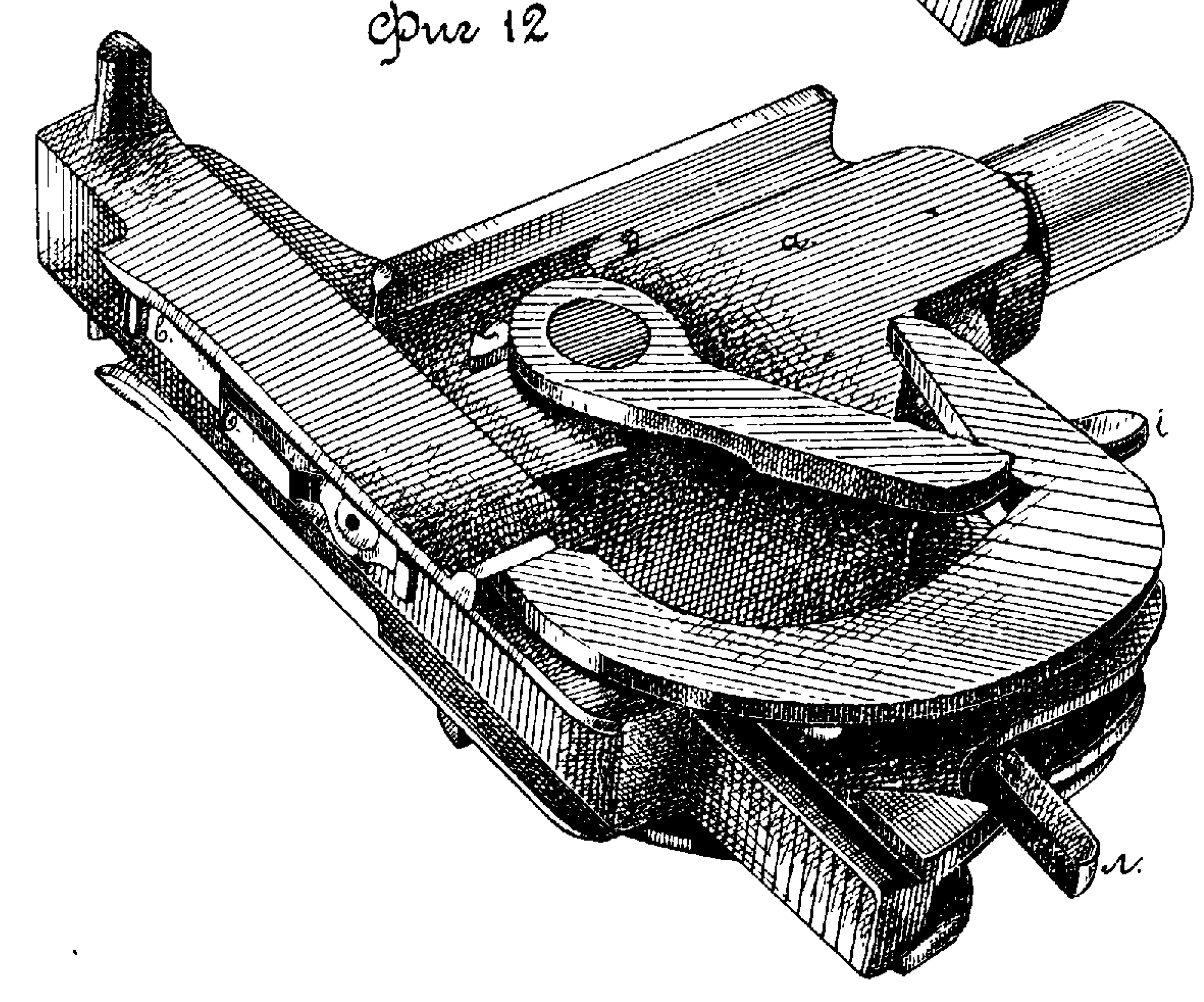

Стволъ.

№1. Стволъ.

Видъ сверху.

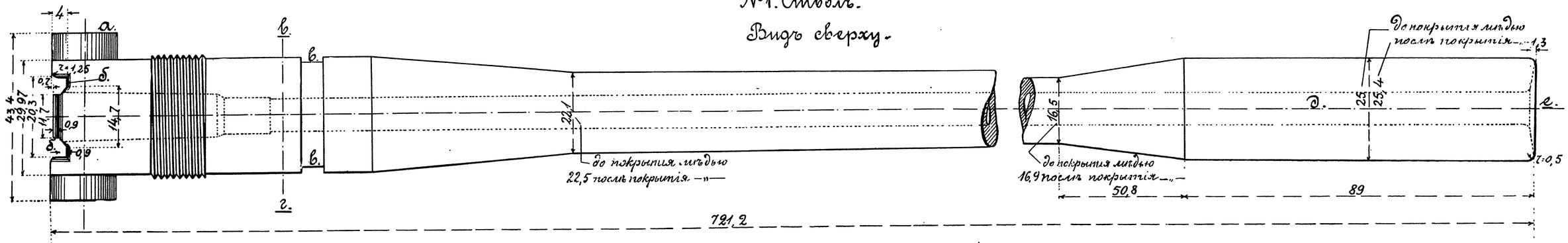

Полекалу

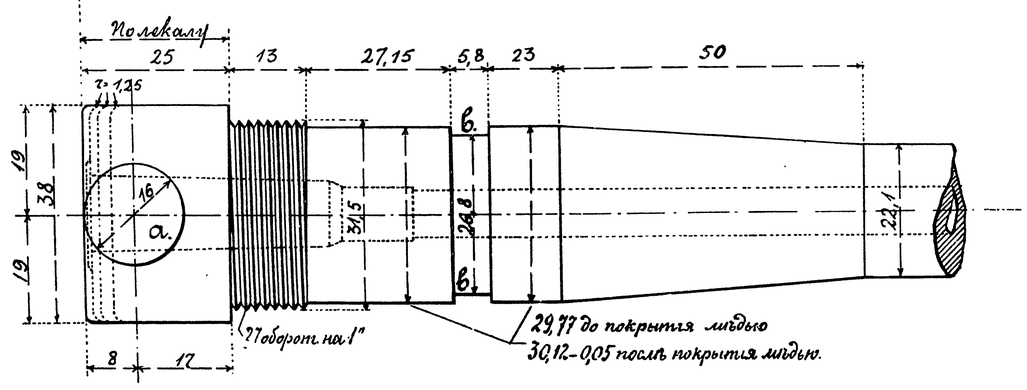

Видъ сзади.

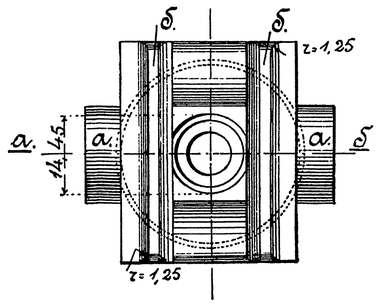

Сѣченіе по в-г.

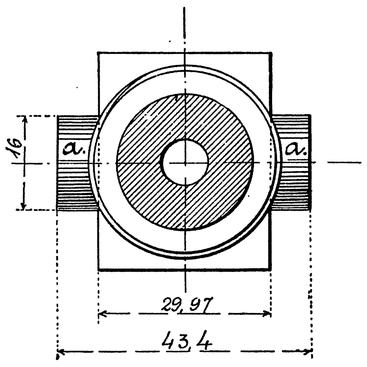

Сѣченіе по д-е.

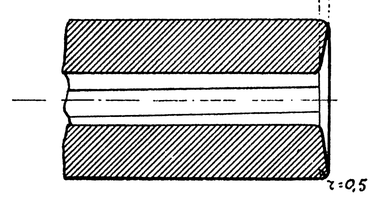

Сѣченіе нарѣзовъ.

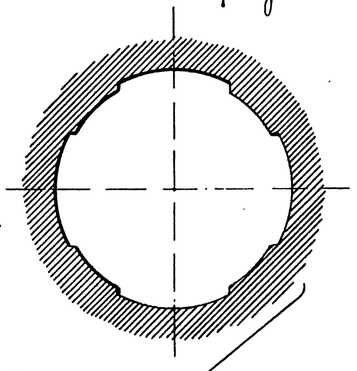

Сѣченіе патронника (2/1)

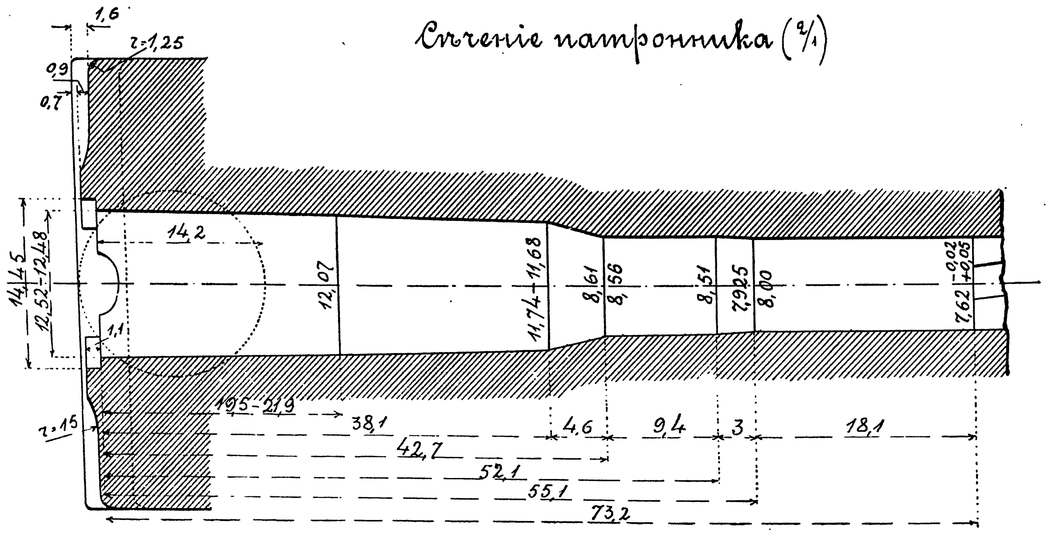

Сѣченіе по а-б.

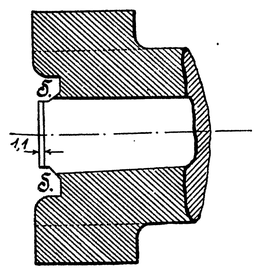

№2. Гайка къ стволу.

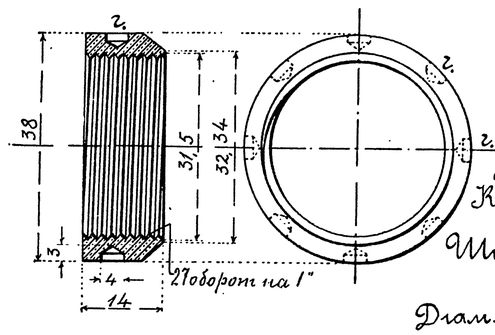

Калибръ ..... $7{,}62\ ^{+0,05}_{-0,02}$

Ширина нарѣза $3{,}81\ ^{+0,09}_{-0,05}$

Диам по нарѣзамъ $7{,}93\ ^{+0,07}_{-0,03}$

Полный оборотъ нарѣза 240

Рама, правая станина рамы.

Станины рамы въ собранномъ видѣ (1/2)

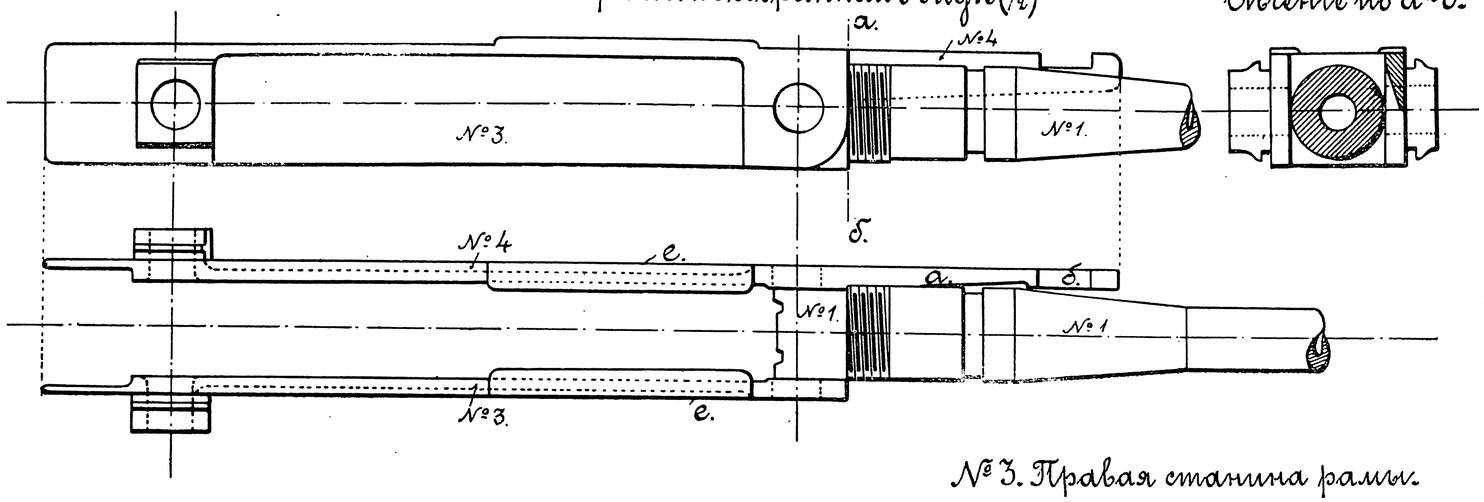

Сѣченіе по а-б.

Фиг. 7.

Рама со стволомъ, мотылемъ, шатуномъ и замкомъ

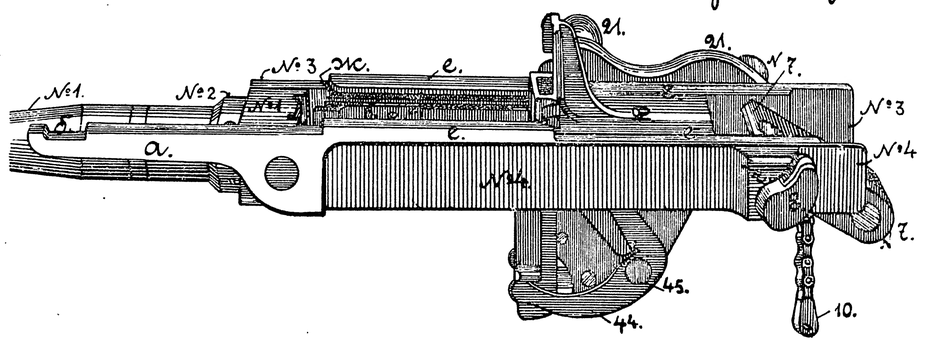

№3. Правая станина рамы.

Сѣченіе по в-г.

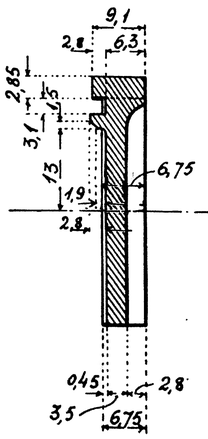

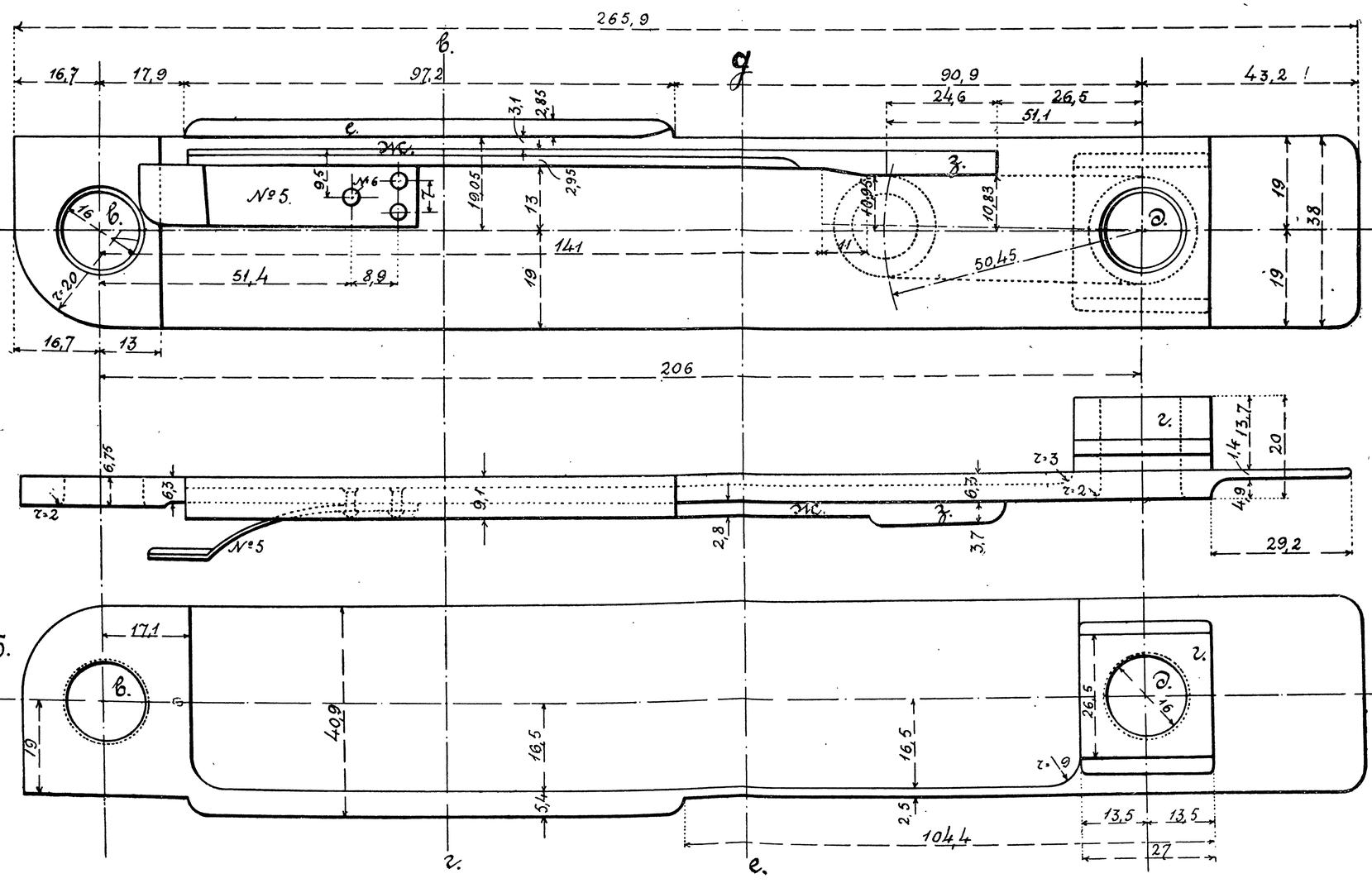

Сѣченіе по д-е.

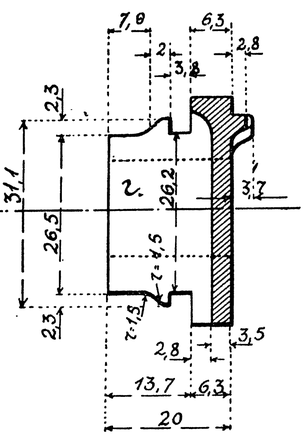

№6. Заклепка къ №5.

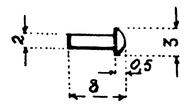

№5. Пружина.

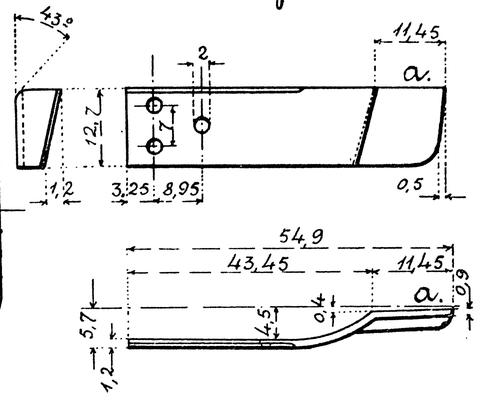

Левая станина рамы, мотыль, барабанъ, цѣпочка Галля.

Листъ VII.

№4. Левая станина рамы.

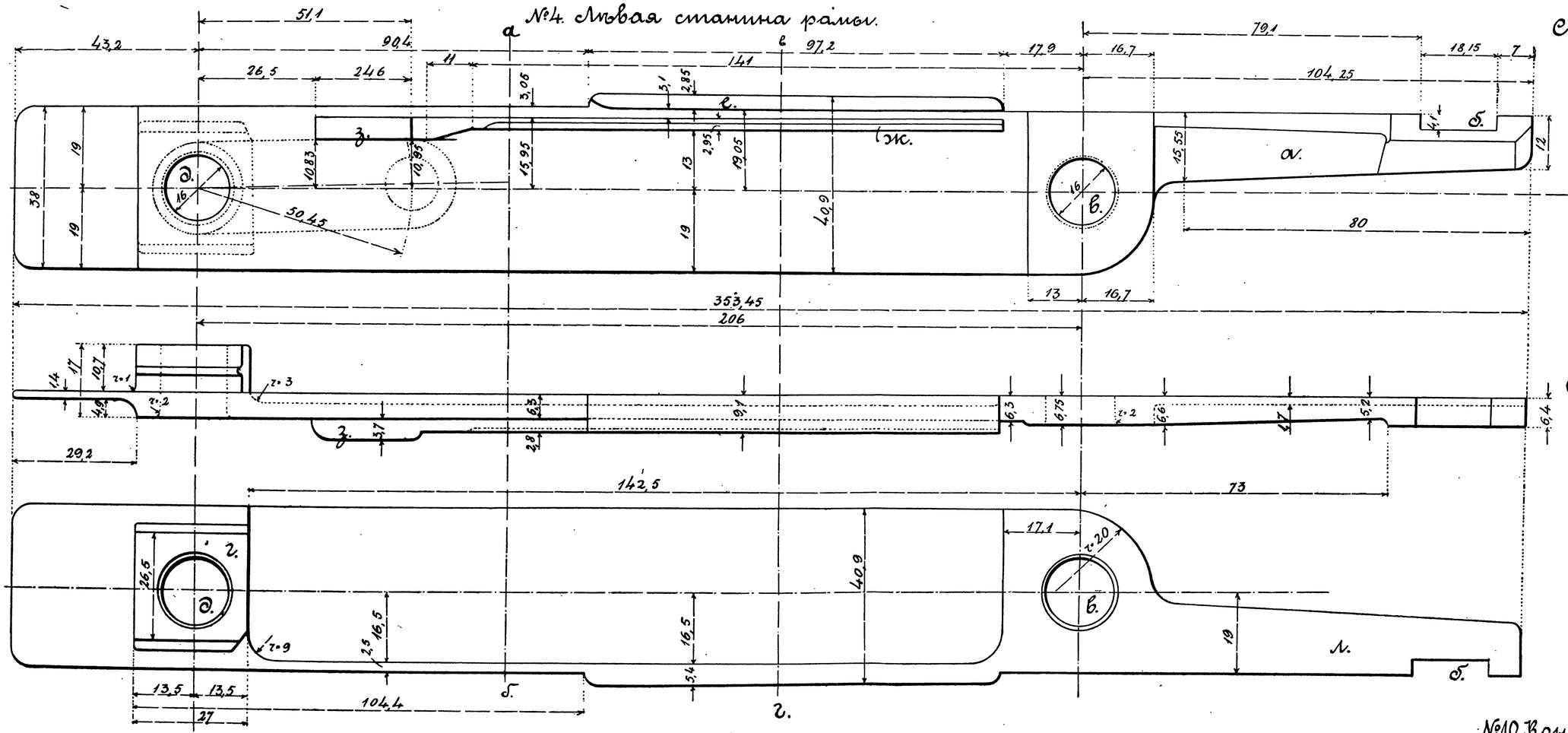

Сѣченіе по аб.

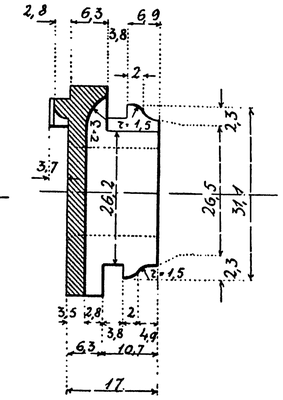

Сѣченіе по вг.

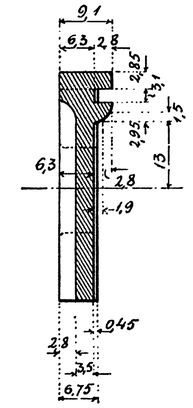

№7. Мотыль.

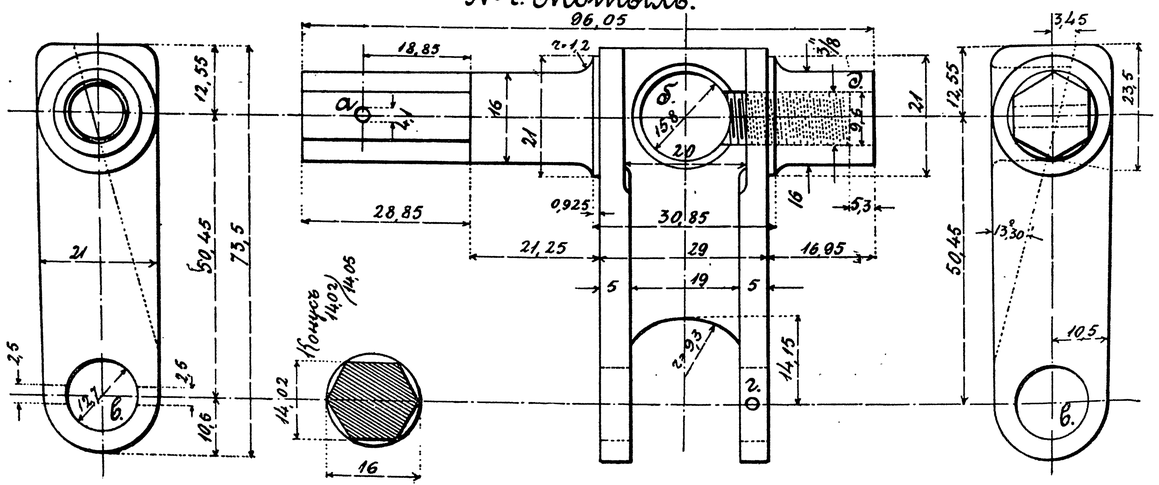

№8. Барабанъ.

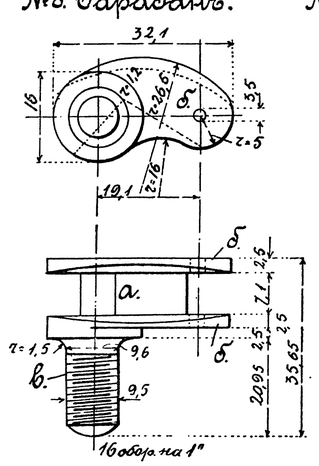

№9. Промежут. звенья цѣпочки. (Пять).

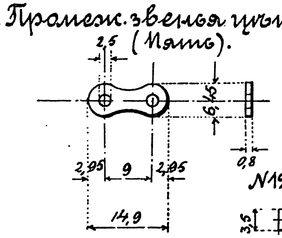

№10. Конечн. звенья цѣпочки. (Два)

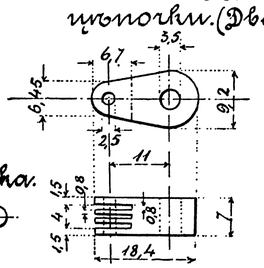

№12. Шпилька. (Двѣ)

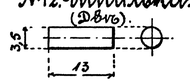

№11. Заклепка. (Четыре.)

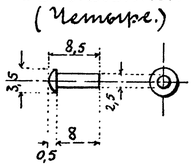

Новый типъ цѣпочки.

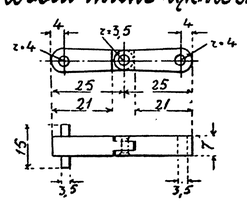

№13. Заклепка. (Двѣ)

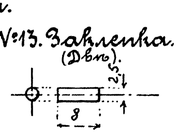

Зарядно-накатная пружина, рукоятка, шатунъ, вилка замка.

Листъ VIII.

№14. Зарядно-накатная пружина.

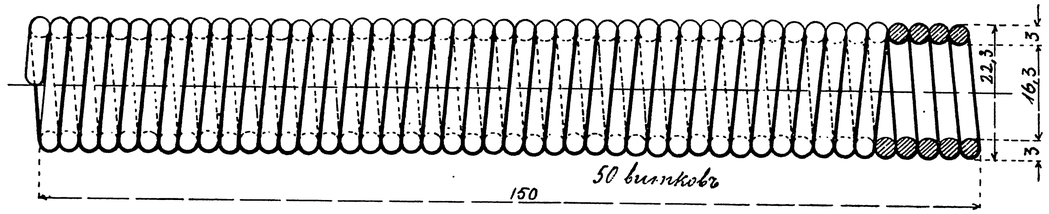

№21. Рукоятка къ оси мотыля (на правый конецъ.)

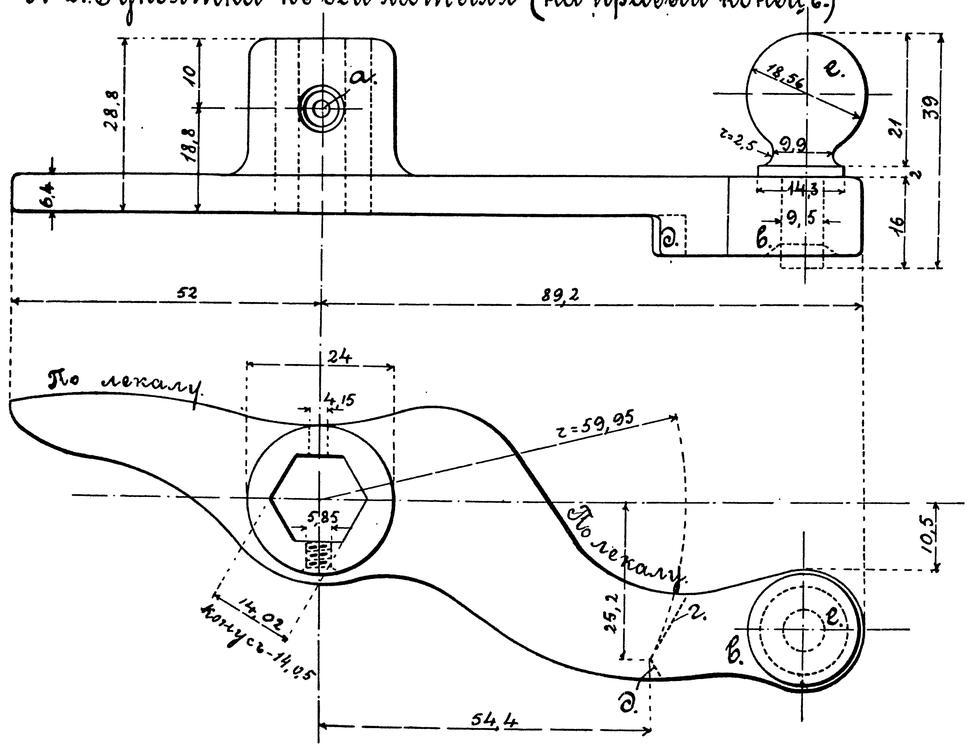

№15. Крючекъ къ пружинѣ №14.

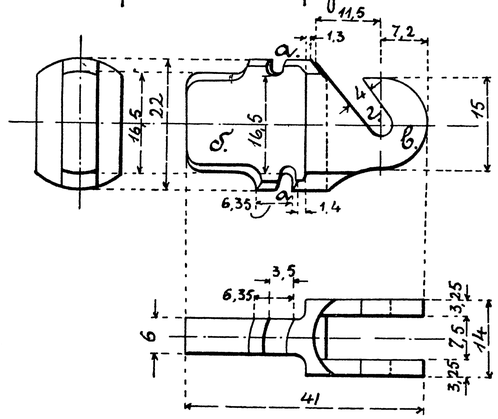

№19. Осъ шатуна.

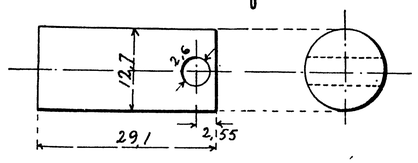

№22. Винтовой болтикъ къ рукоятки №21 и къ №7.

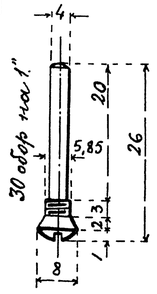

№16. Втулка въ пружину №14 и къ №17.

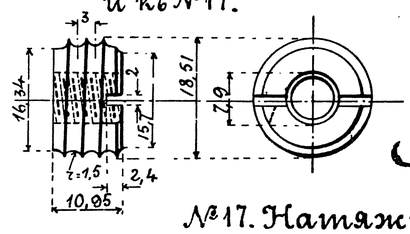

№20. Чека къ оси №19.

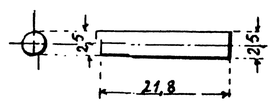

№17. Натяжной винтъ къ пружинѣ №14.

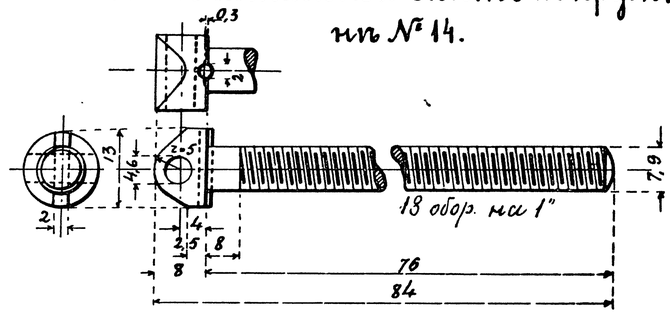

№18. Воротокъ къ винту №17.

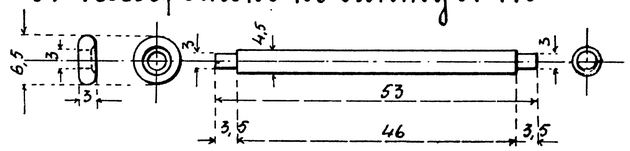

№23. Шатунъ.

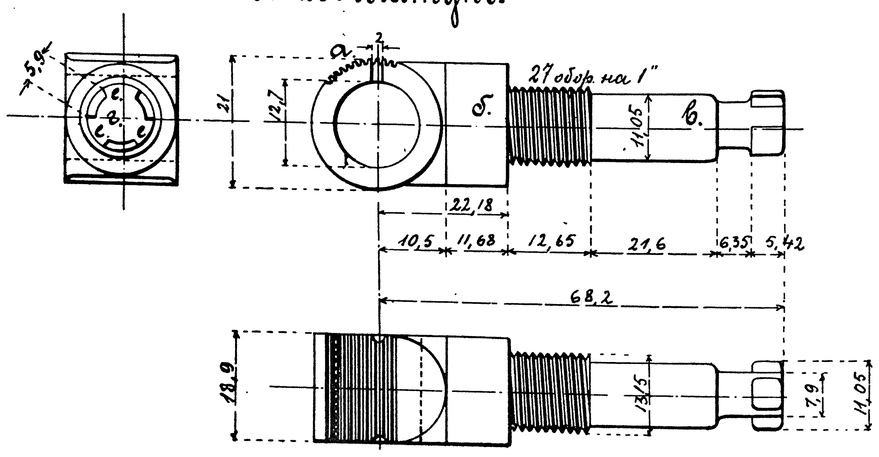

№24. Гайка къ шатуну.

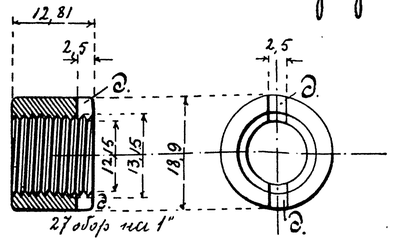

№43. Вилка замка съ рычагами.

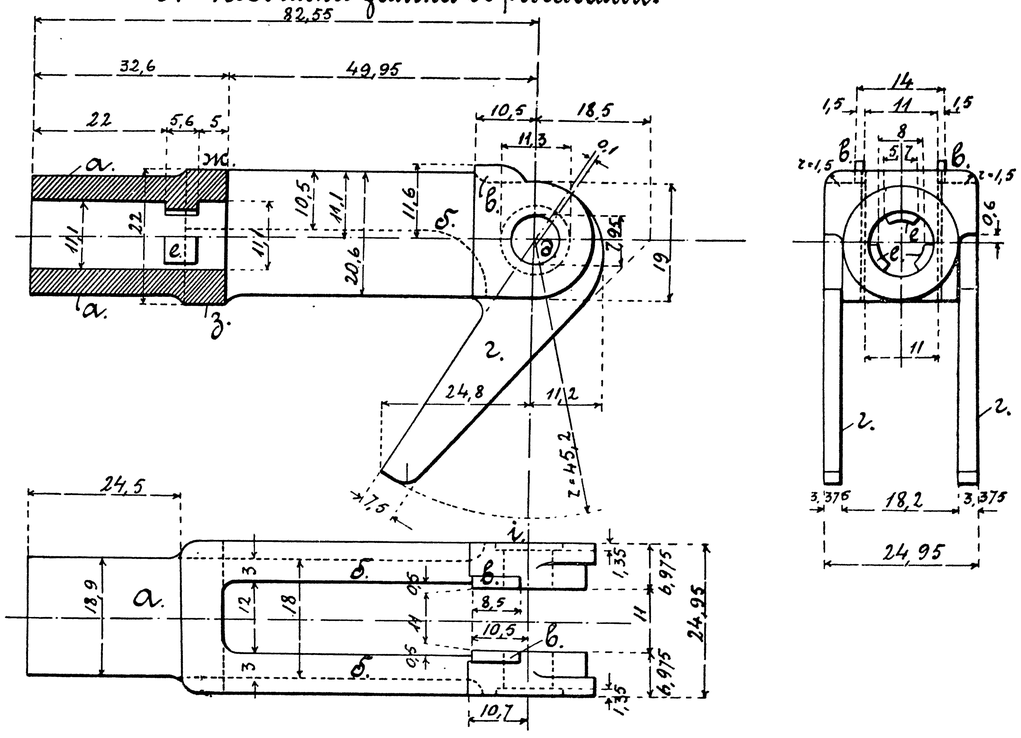

Части замка.

№25. Корпусъ замка.
Сѣченіе по А Б

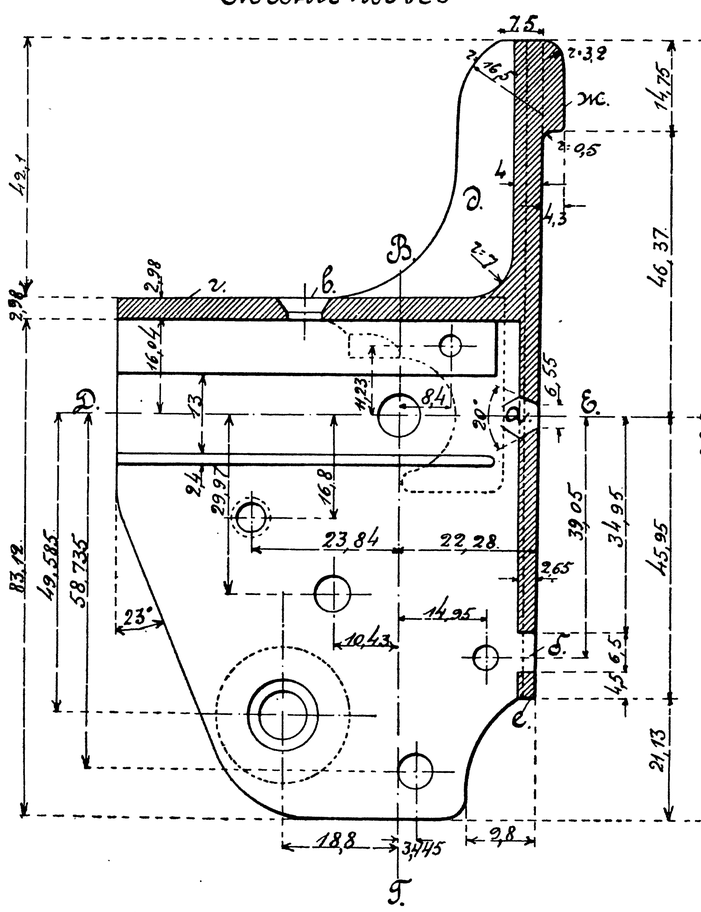

Сѣченіе по В Г.

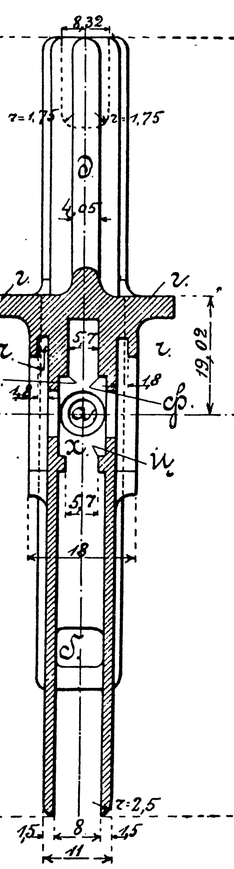

Видъ сзади.

Видъ сбоку.

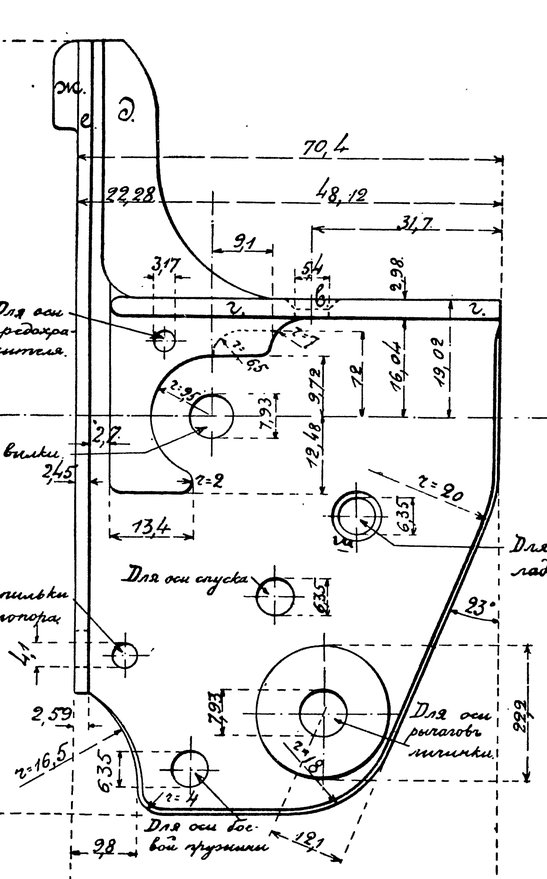

Сѣченіе по Д Е.

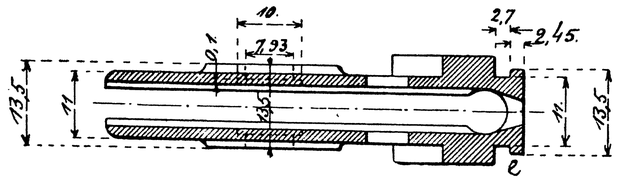

№38. Боевая пружина.

Нагрузка 16,5-17,5 килогр.

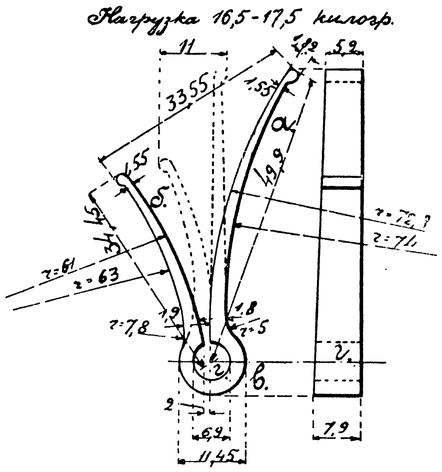

№39. Ось къ №№ 38 и 37.

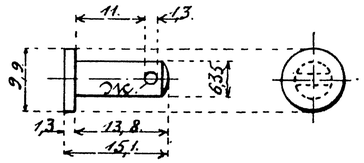

Проволочная чека къ №39.

№44. Рогаль пищика.

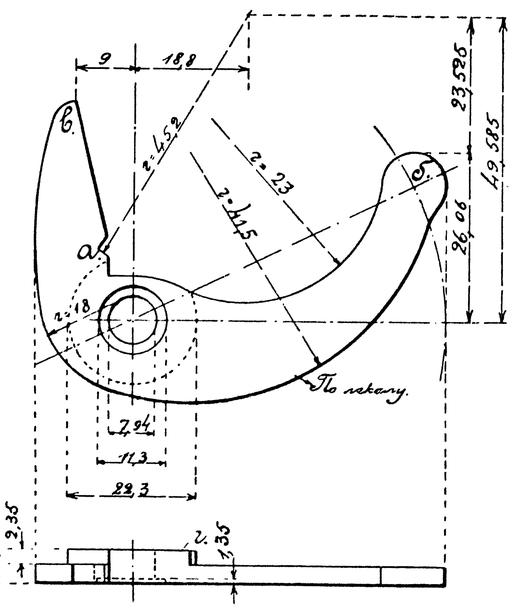

№47. Цилиндрическая распорка на ось къ №44.

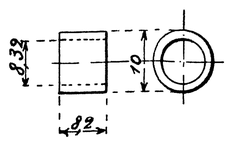

Видъ сверху

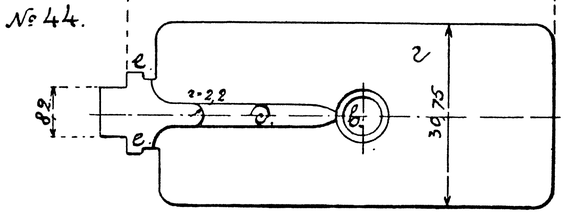

№40. Предохранит. ударница.

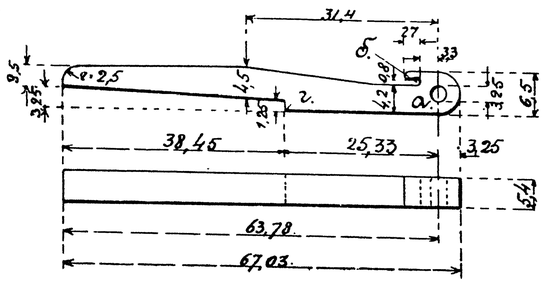

№41. Пружина къ №40.

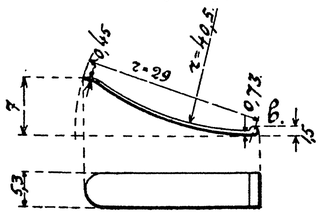

№45 Ось трубчатая къ №№ 43 и 44. (4/1)

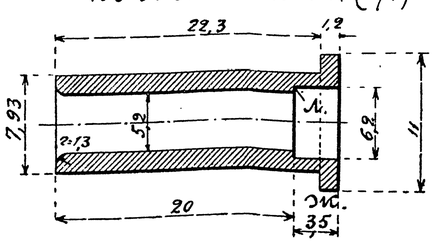

№46 Чека къ оси №45 (4/1).

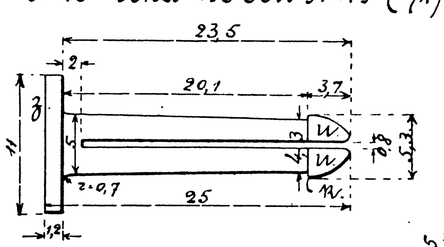

Вид сзади.

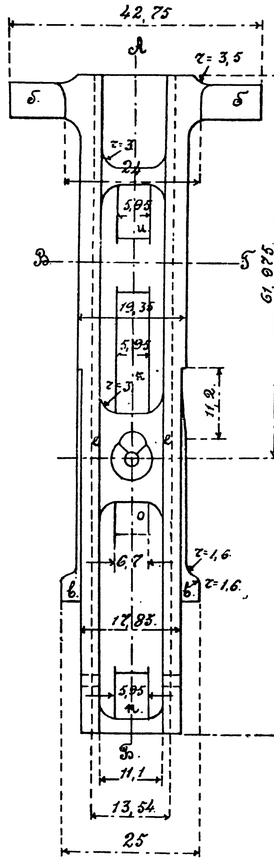

Сечение по А.Б.

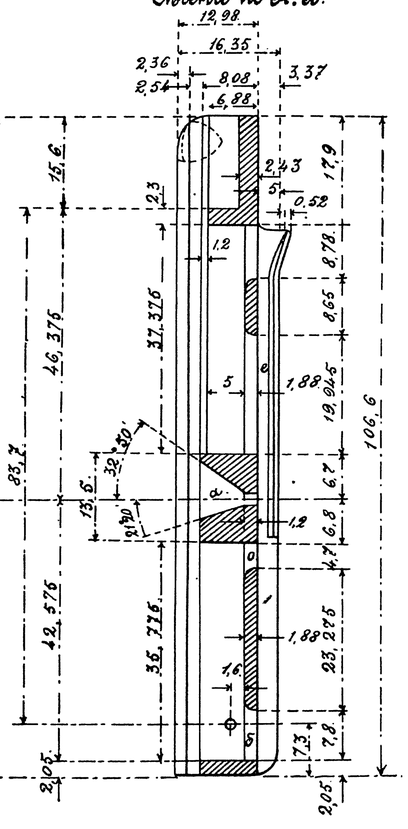

Вид спереди (новый замок)

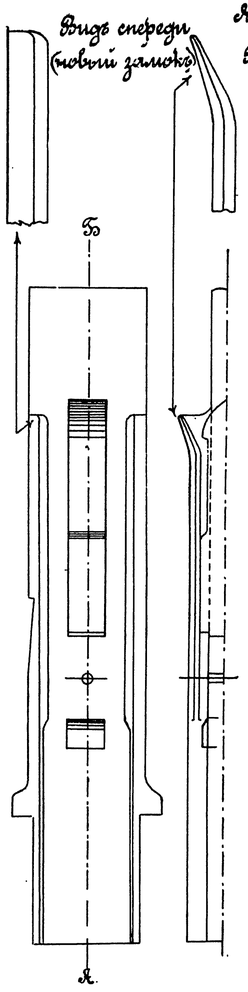

№ 26. Боевая личинка.

Вид спереди (старый замок).

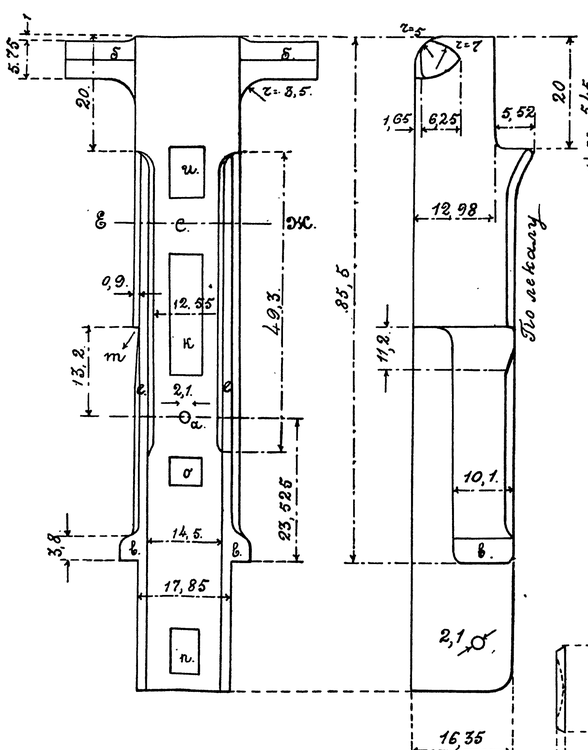

Вид с правой стороны

№ 27. Защелка верхняя

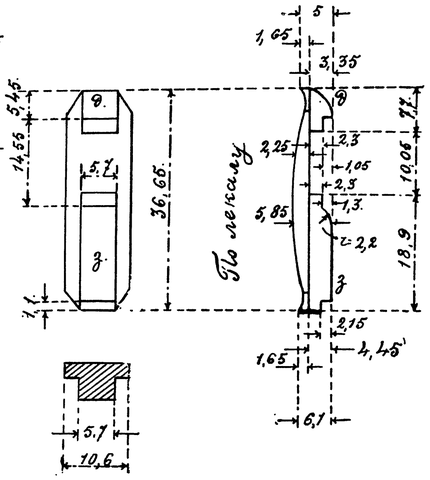

№ 28. Пружинка к № 27.

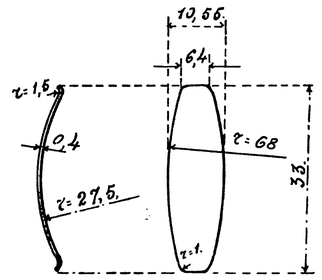

№ 30. Защелка нижняя.

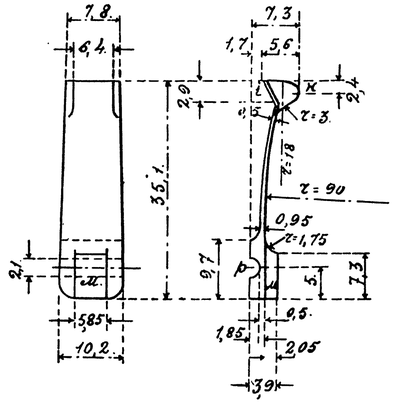

№ 29. Крышка к № 26.

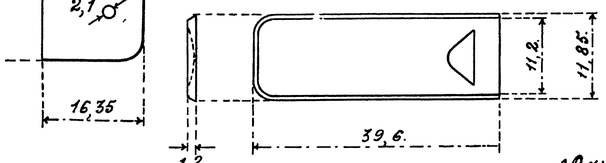

№ 31. Чека к № 30.

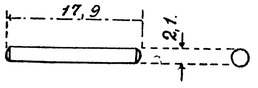

Сеч. по Е Ж.

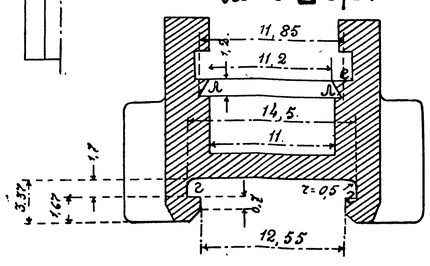

№ 33. Шпилька к № 32.

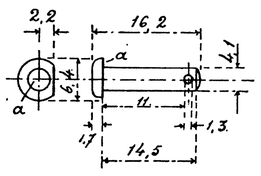

Сечение по В.Г.

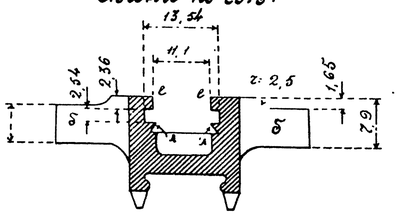

№ 35. Ладыжка.

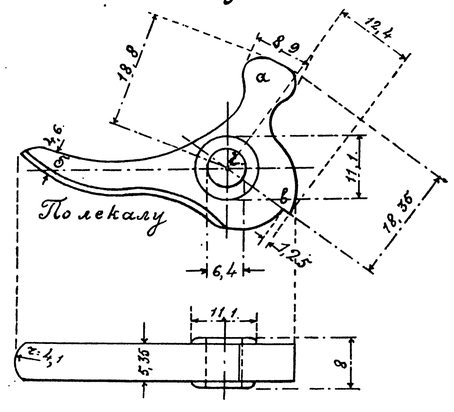

№ 32. Стопор.

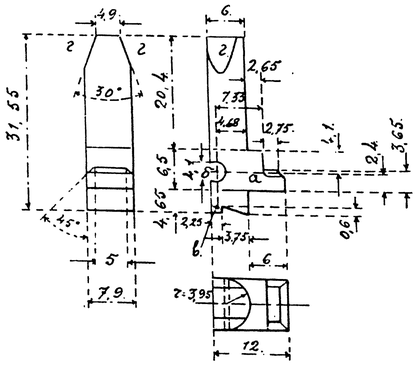

№ 34. Ударник.

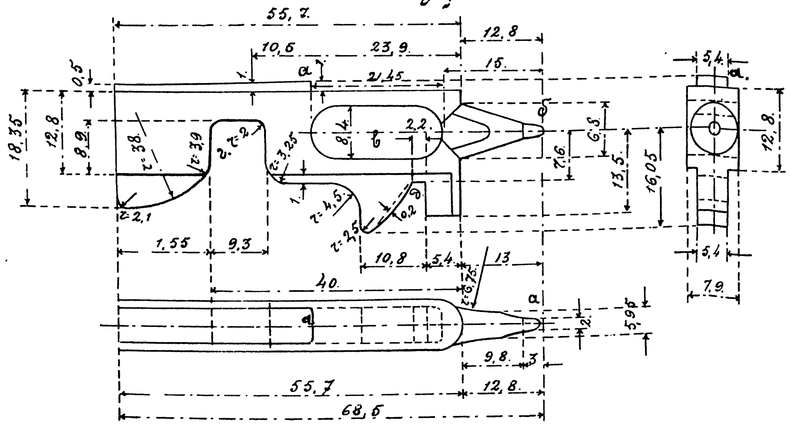

№ 36. Ось ладыжки.

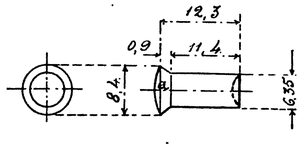

№ 37. Спуск.

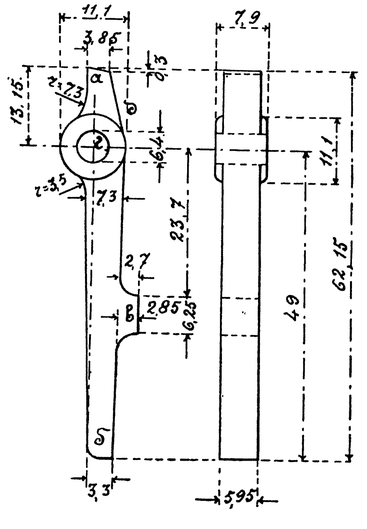

Замокъ новаго образца.

фиг. 1.
Боковой видъ.
Послѣ выстрѣла.

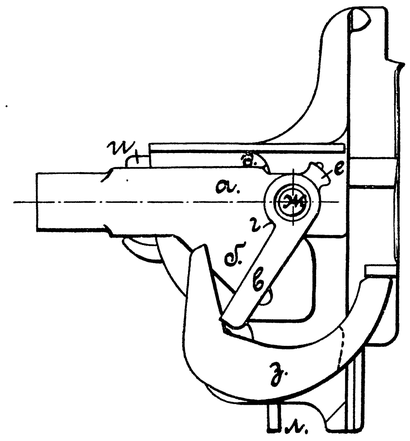

фиг. 3.
Боковой видъ.
Замокъ отведенъ назадъ.

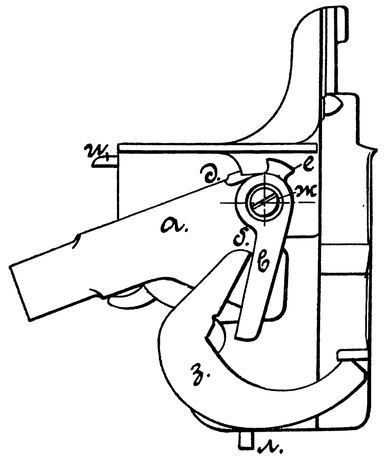

фиг. 5.

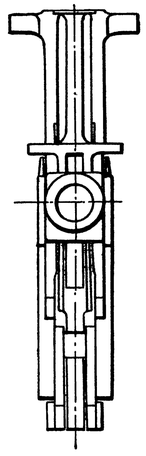

фиг. 6.

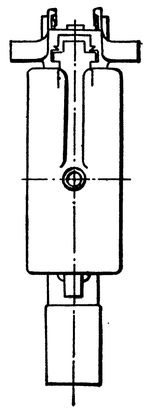

фиг. 11.

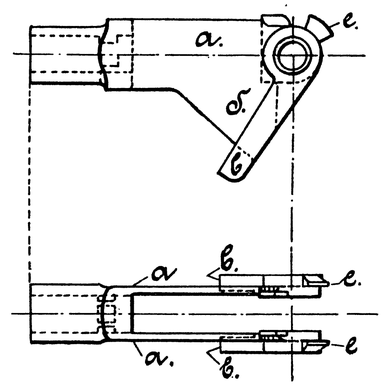

фиг. 9.

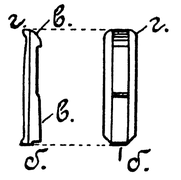

фиг. 2.
Продольный разрѣзъ.
Послѣ выстрѣла.

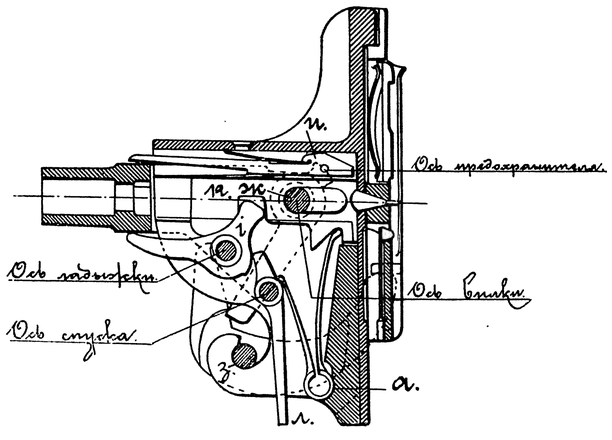

фиг. 4.
Продольный разрѣзъ.
Замокъ на мѣстѣ передъ выстрѣломъ.

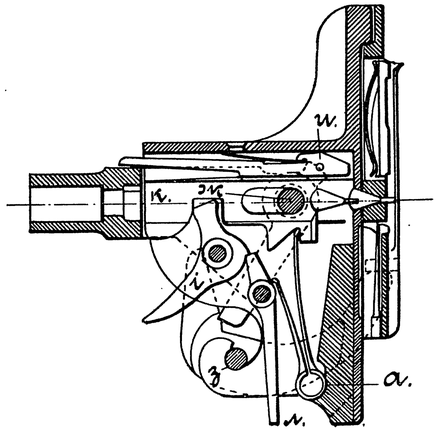

фиг. 7.

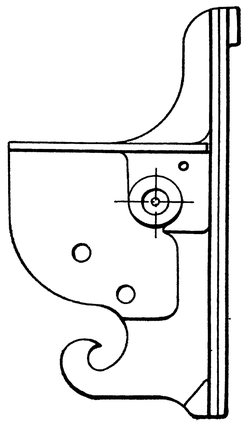

фиг. 10.
Разрѣзъ по А Б.

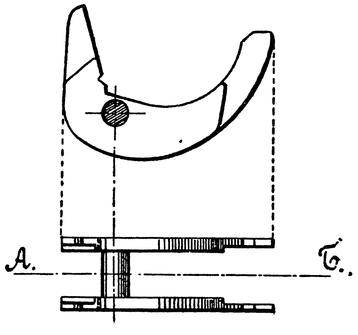

фиг. 8.

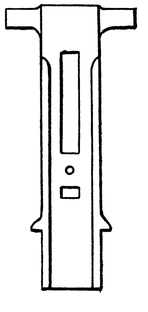

Части коробки.

№48. Правая стенка коробки. (2/3)

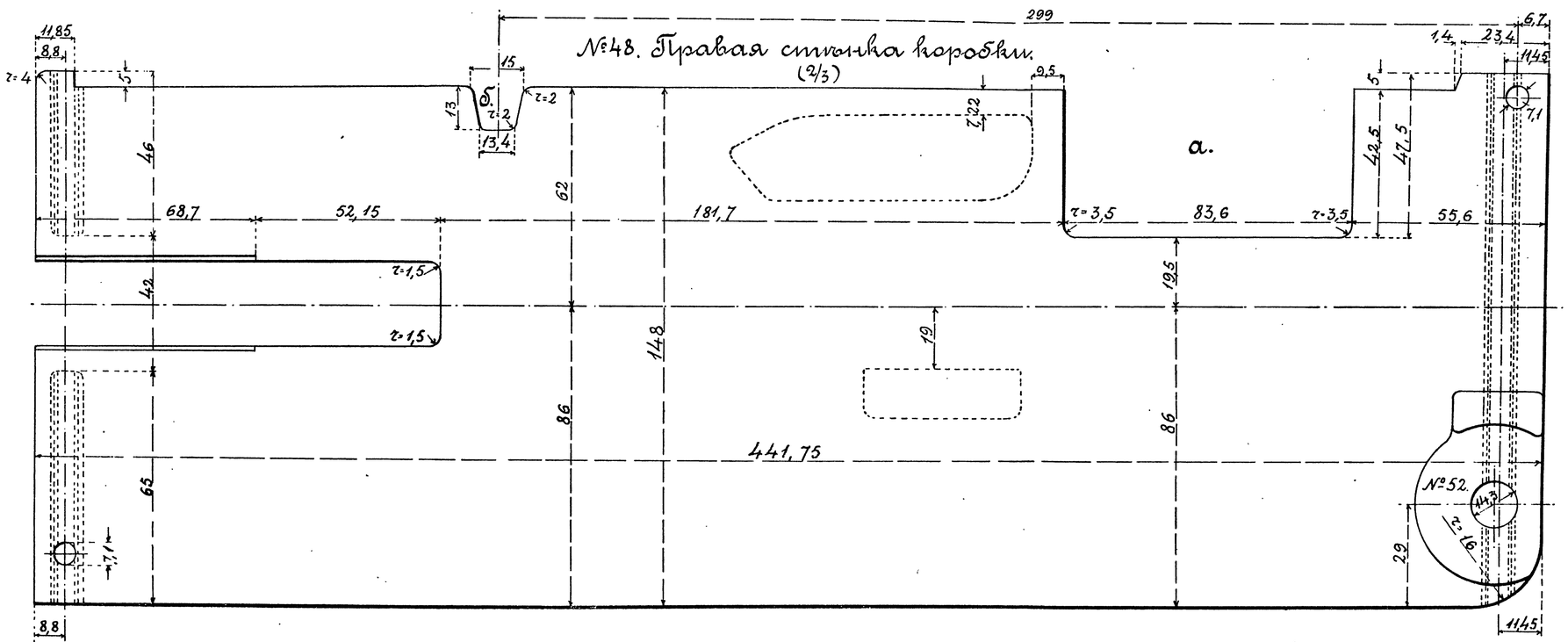

Разметка клепочныхъ отверстій на правой стенкѣ коробки.

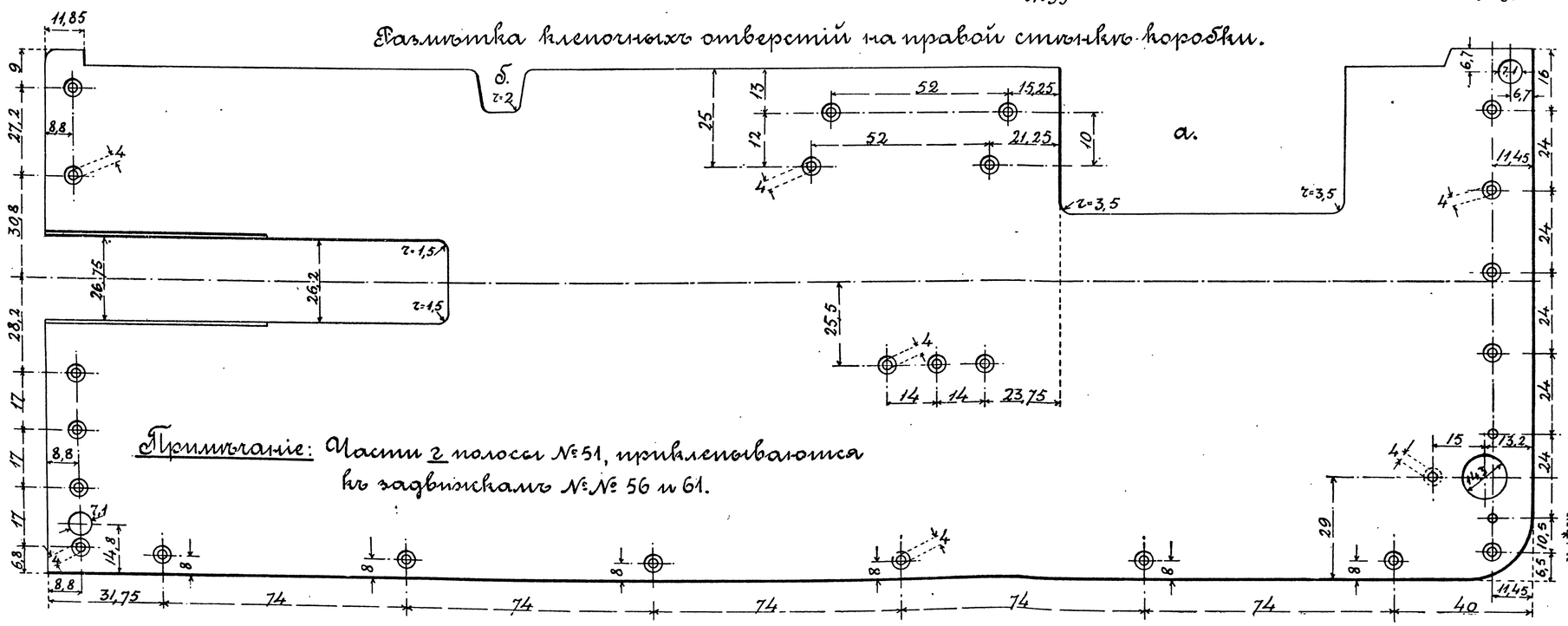

Примѣчаніе: Части г полосы №51, приклепываются къ задвижкамъ №№ 56 и 61.

№50. Передняя планка къ стенкамъ коробки.

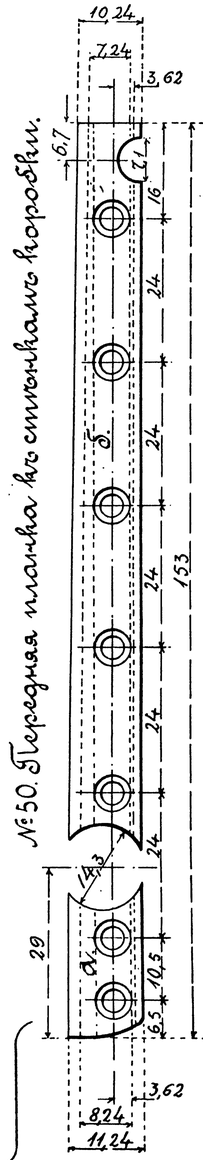

№51. Задняя планка къ стенкамъ коробки.

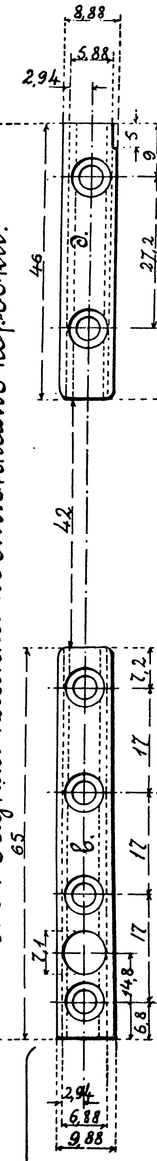

Средняя часть планки, прикленная у вкладыша.

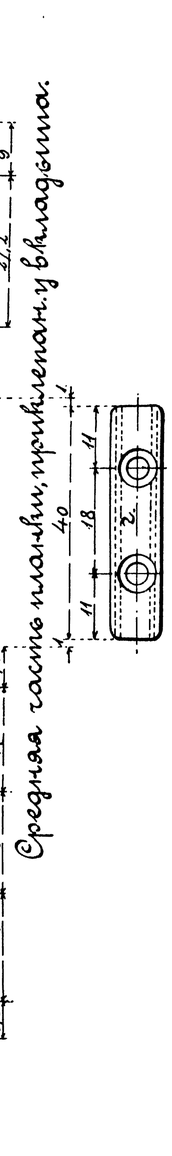

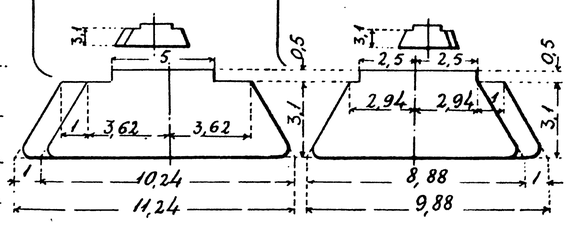

Части коробки.

№49. Лѣвая стѣнка коробки. (2/3).

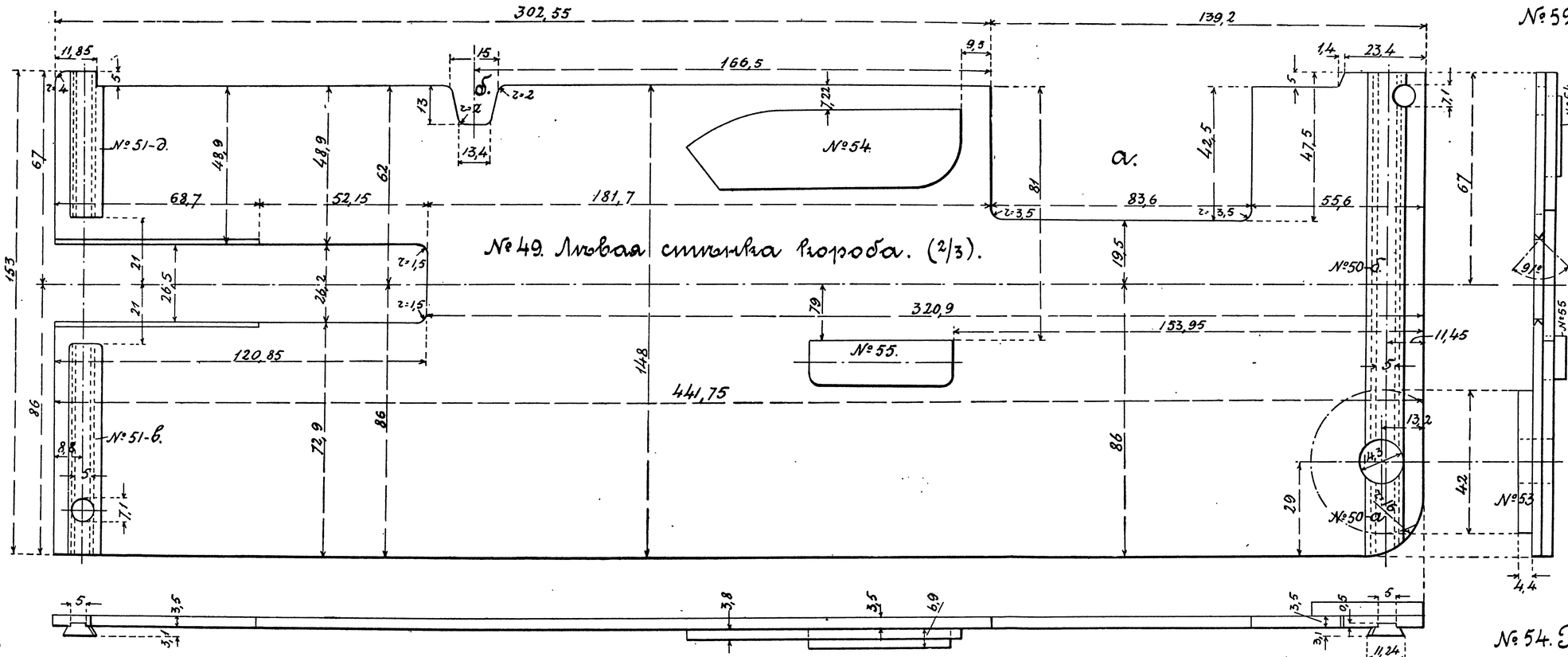

Развѣтка заклепочныхъ отверстій въ лѣвой стѣнкѣ коробки.

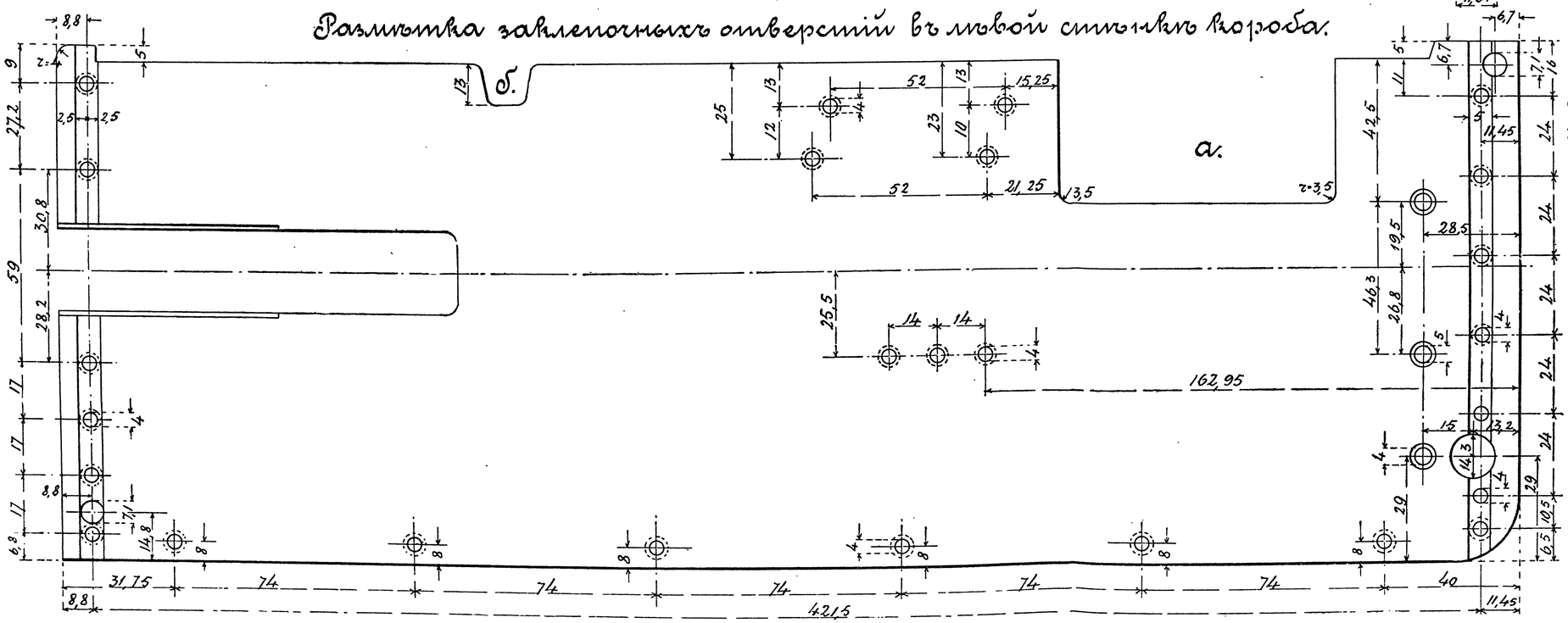

№52. Упоръ къ стѣнкѣ №48.

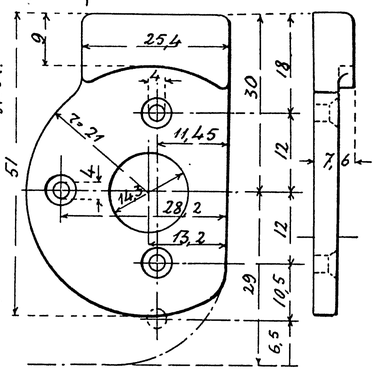

№53. Упоръ къ стѣнкѣ №49.

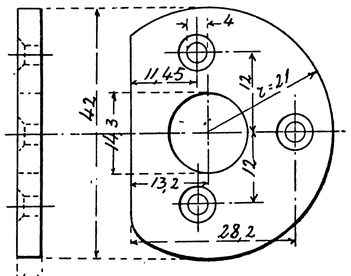

№54. Планка къ №№48 и 49.

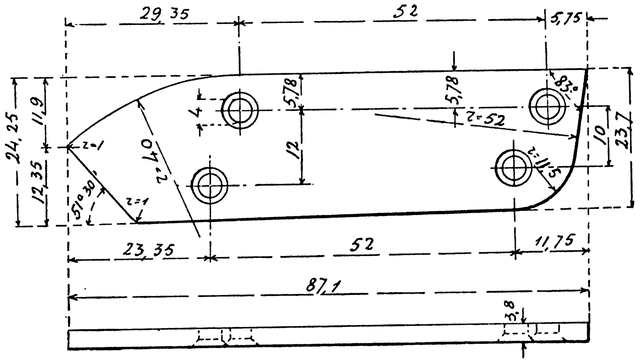

№55. Планка къ №№48 и 49.

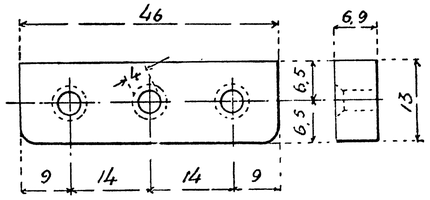

Вкладыши коробки, защелка, коробка на пружину.

№56 Вкладышъ правой стенки коробки

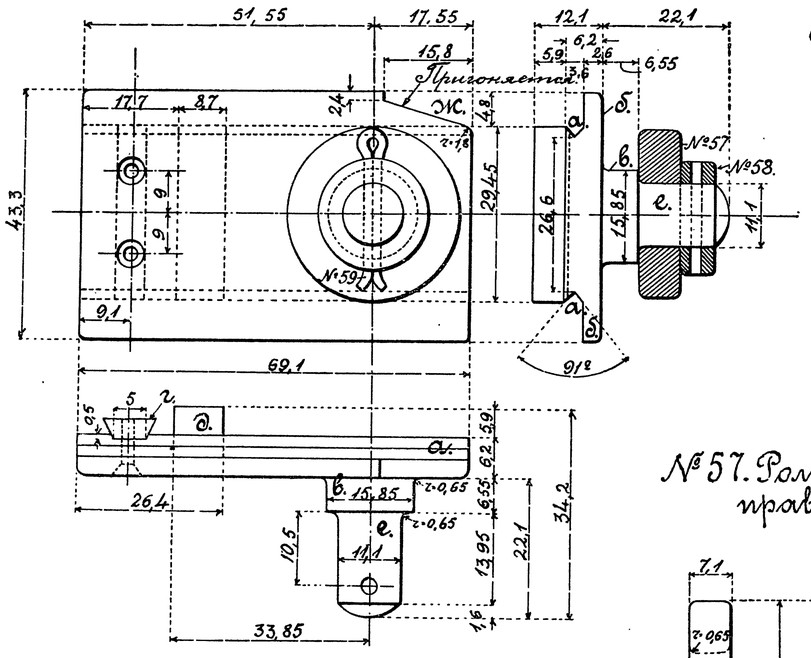

№58. Шайба къ ролику.

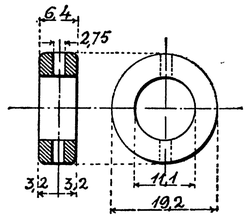

№57. Ролик на цапфу правого вкладыша.

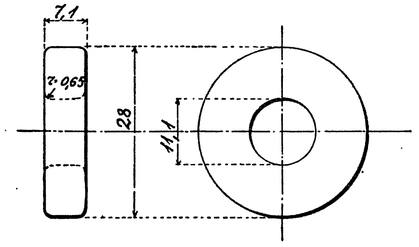

№59. Чека къ шайбѣ №58.

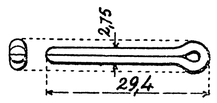

№60. Защелка рукоятки.

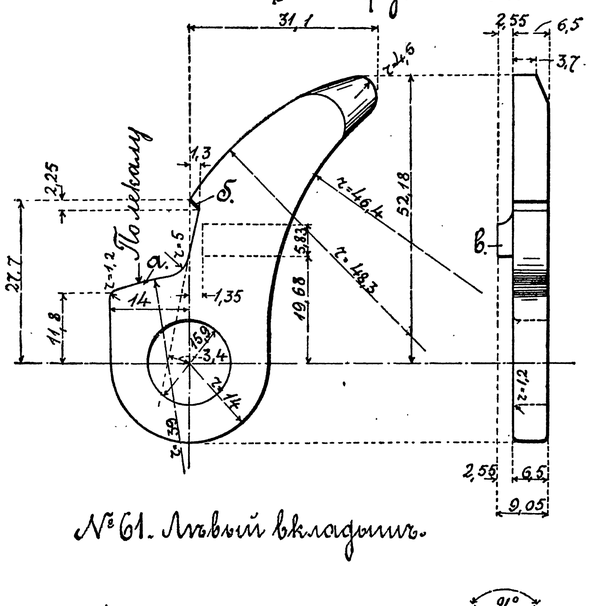

№61. Левый вкладышъ.

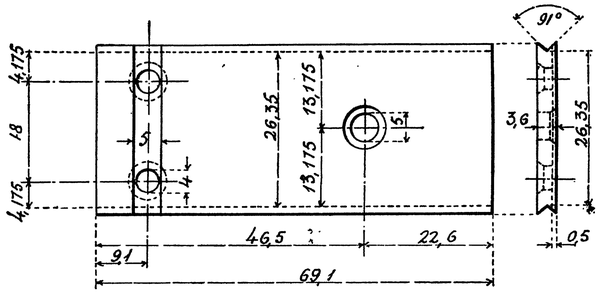

№62. Коробка на пружину №14. (2/3).

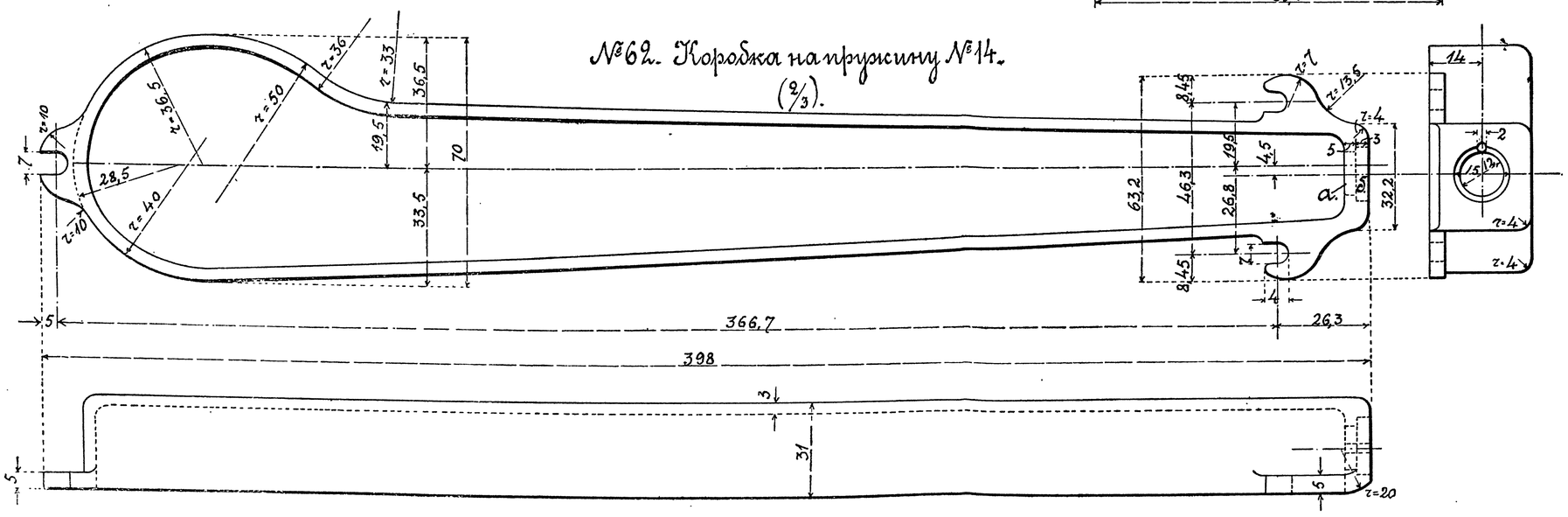

№63. Втулочка къ №62.

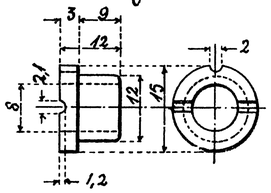

№64. Заклепка къ №63.

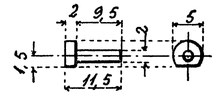

№65. Шпенекъ для коробки №62.

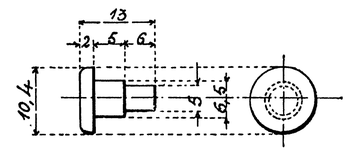

№66. Заклепка для дна короба.

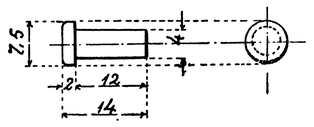

№67. Заклепка.

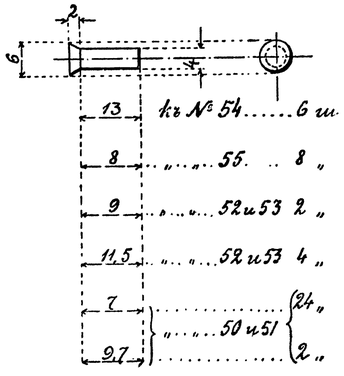

Дно коробки и спусковая тяга.

Листъ XV.

№68. Дно коробки.

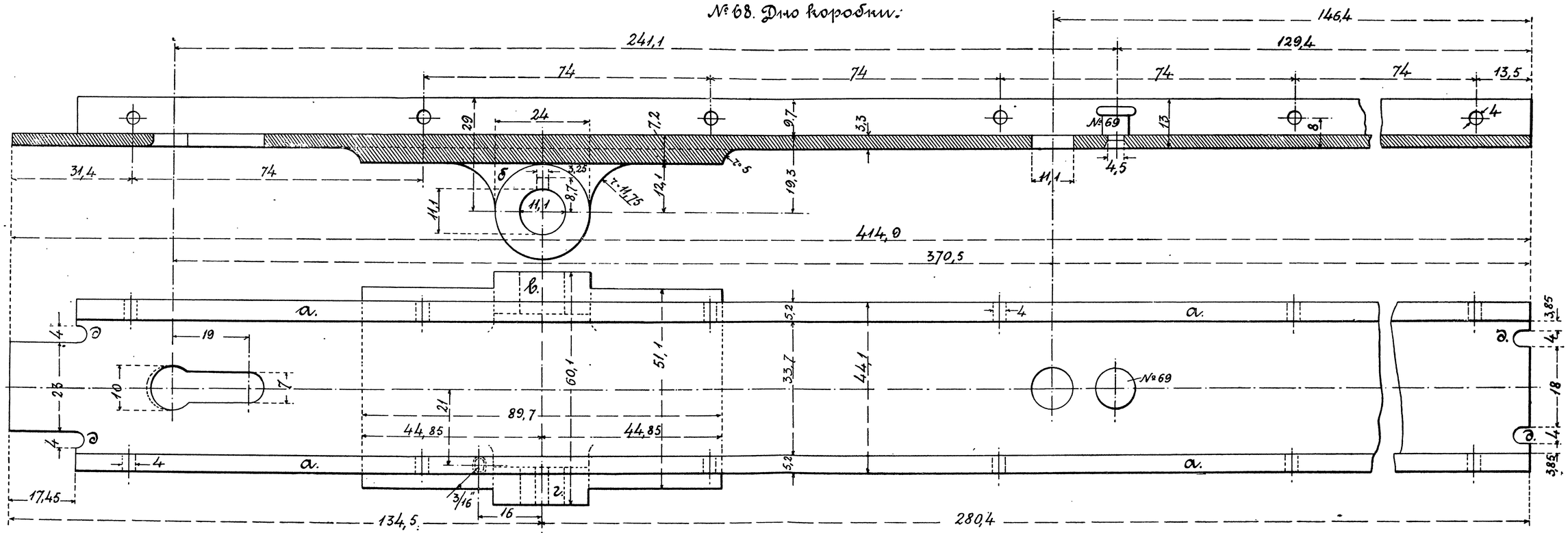

№70. Спусковая тяга.

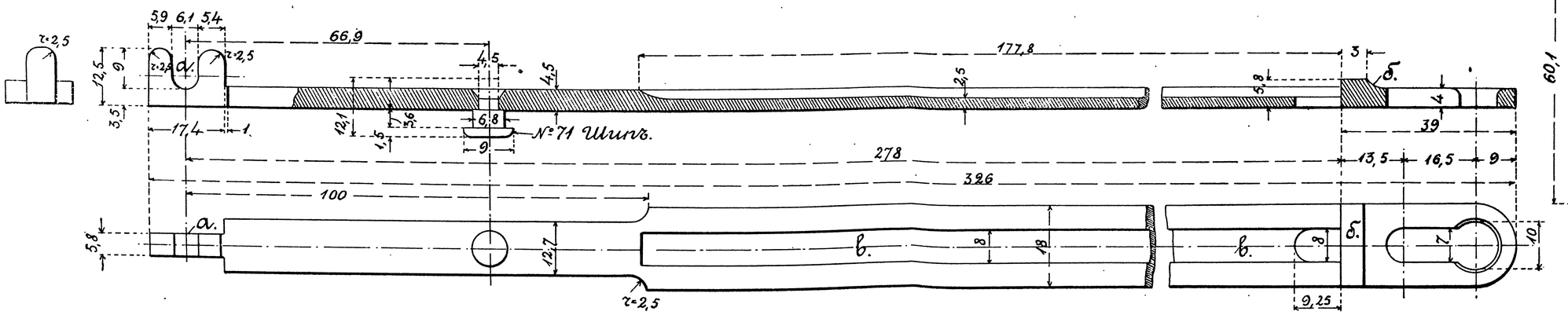

Видъ съ конца дна №68.

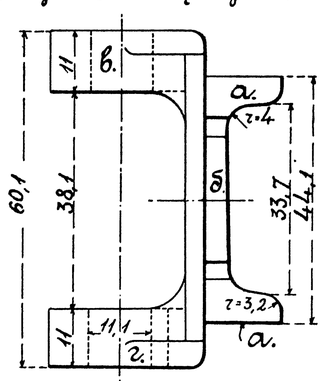

№69. Шипъ къ дну.

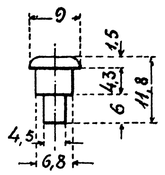

Крючка коробки.

№72. Крючка коробки. (2/3).

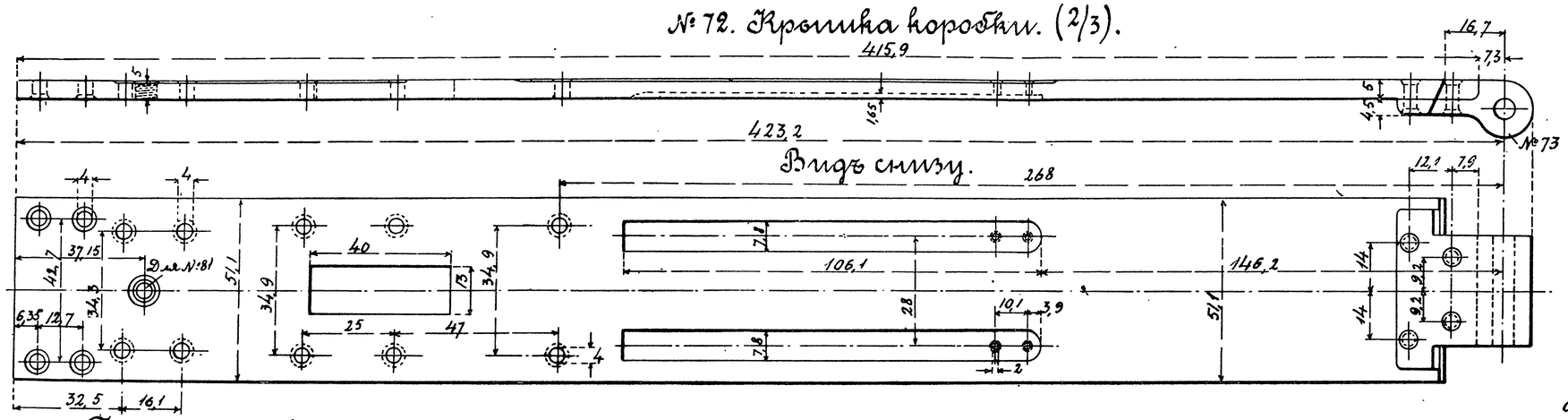

№74. Ось крючки.

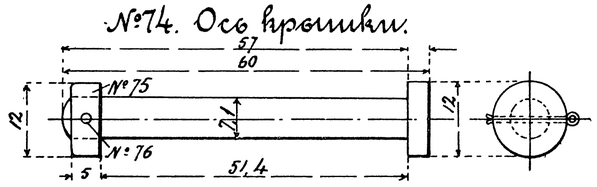

№84. Упоръ.

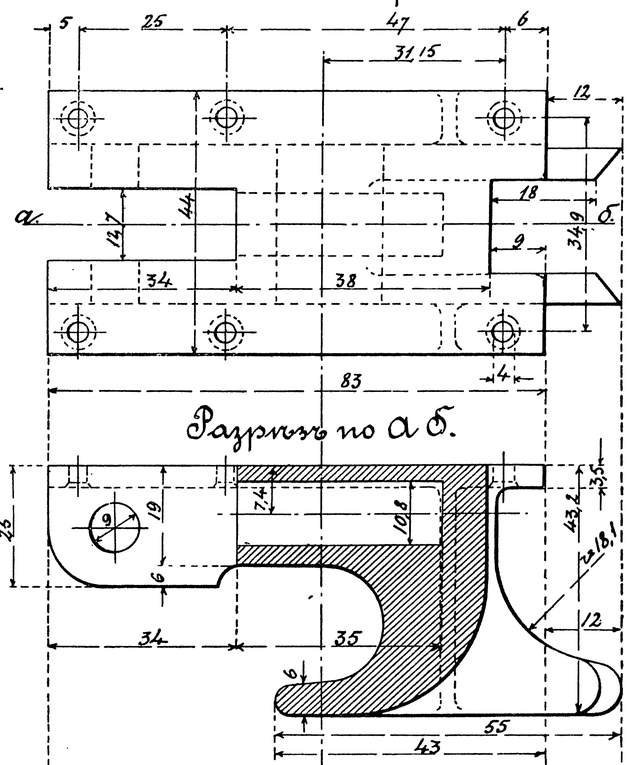

№73. Петля крючки №72.

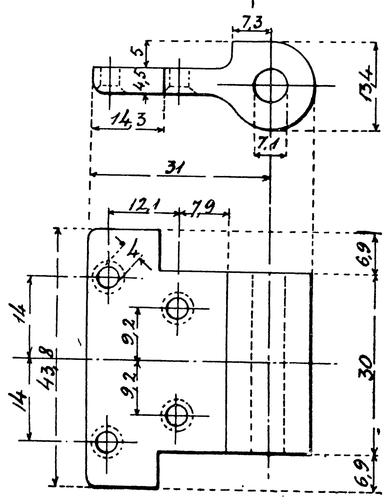

№77. Защелка крючки.

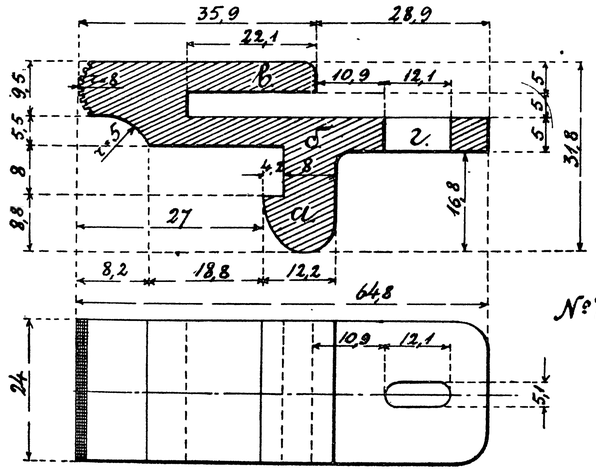

№78. Планка для №79.

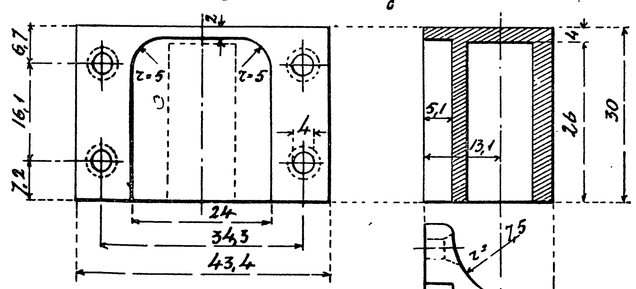

№79. Пружина защелки №77.

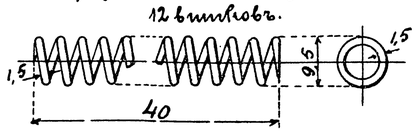

№80. Колпачекъ для пружины №81. Винтъ къ №77.

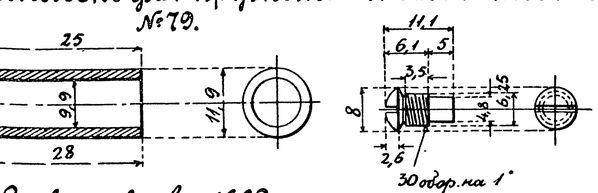

№82. Пружина подъ крючку.

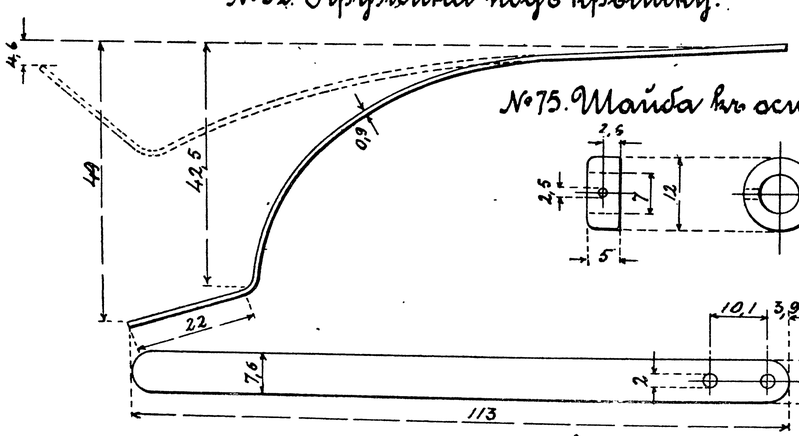

№75. Шайба къ оси №74.

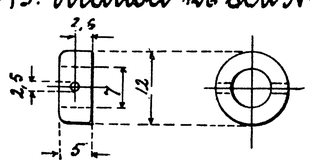

№76. Чека къ №75.

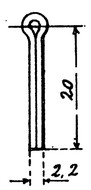

№83. Заклепка къ №82.

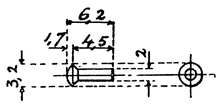

№85. Заклепка.

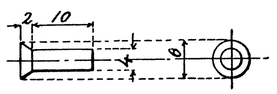

№143. Ось прицела къ №84.

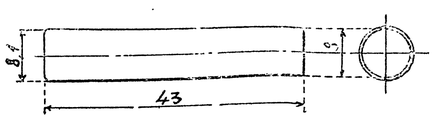

№144. Пружина.

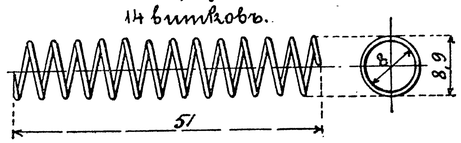

№145. Колпачекъ къ пружинѣ №144.

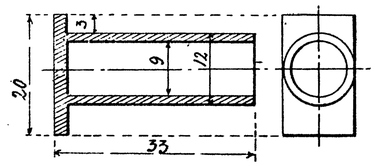

Затыльникъ

Листъ XVII.

Видъ сзади.

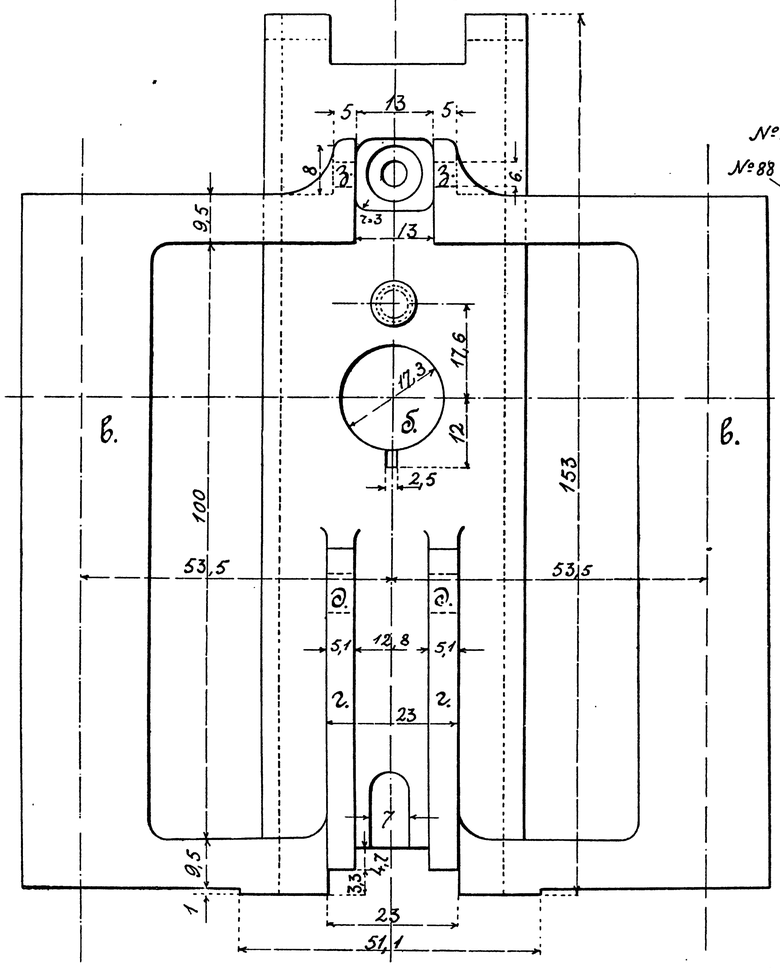

№ 86. Затыльникъ

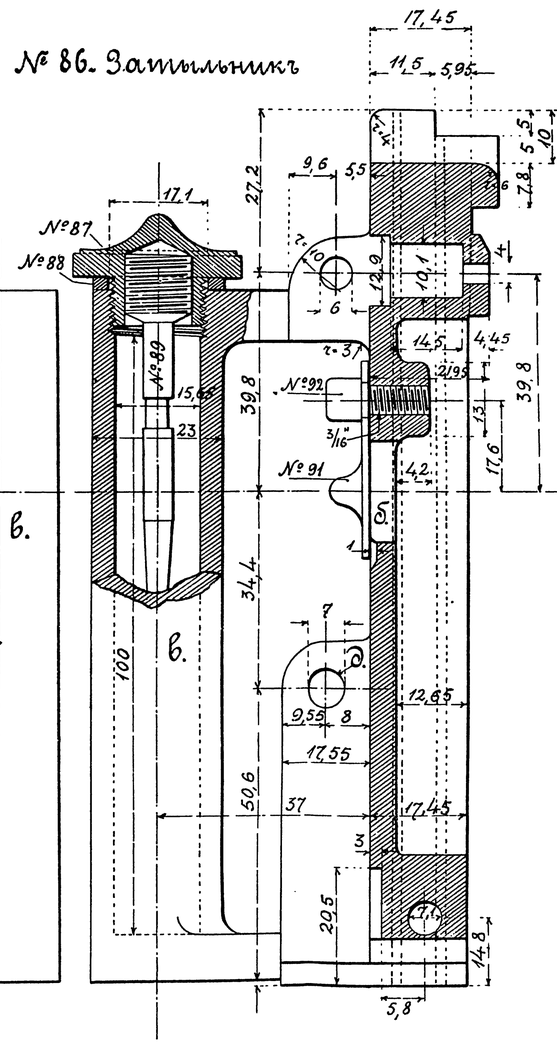

Видъ спереди.

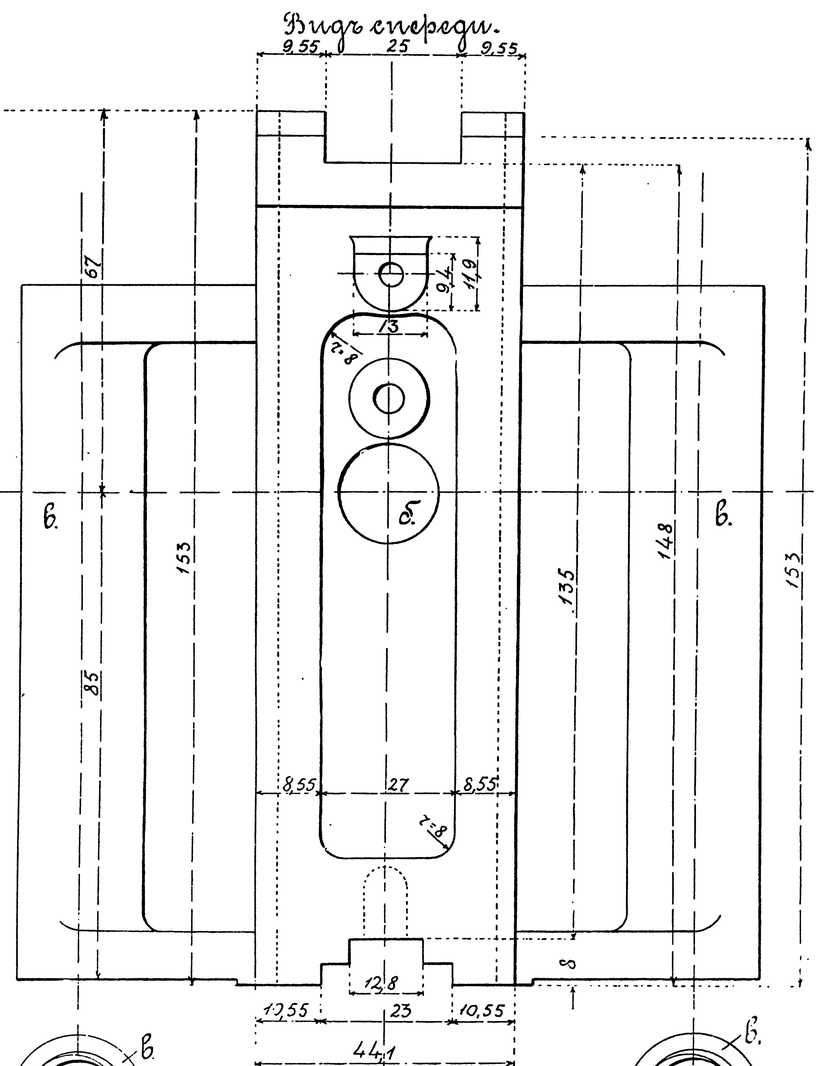

№ 87. Крышка.

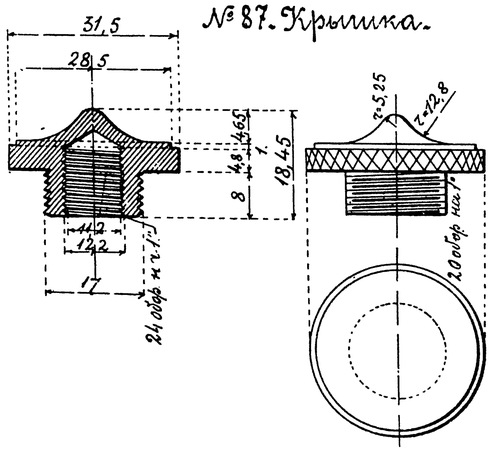

№ 88. Прокладка.

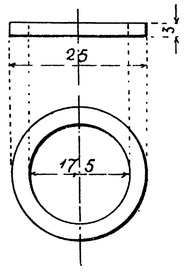

№ 89. Стержень для кисти.

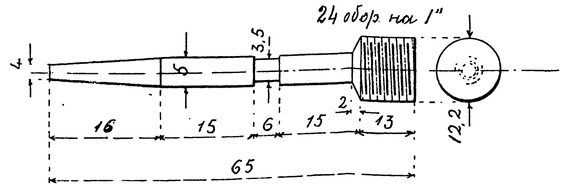

№ 90. Кисть въ маслянку.

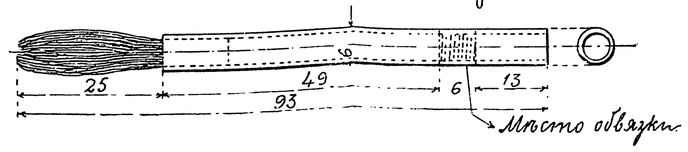

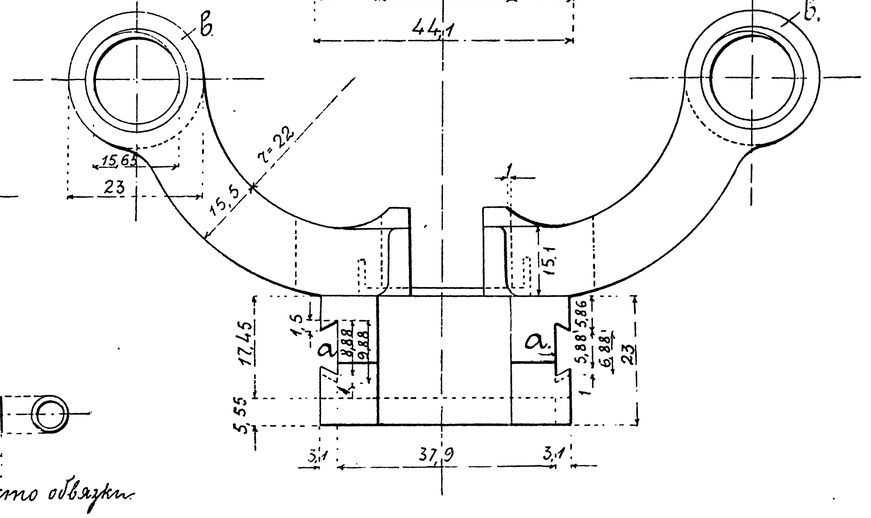

Части затыльника.

№91. Заслонка.

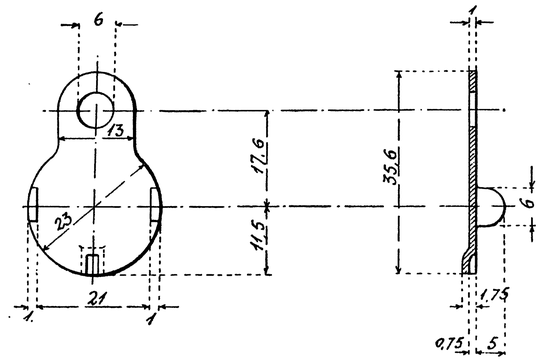

№92. Винтъ къ заслонкѣ №91.

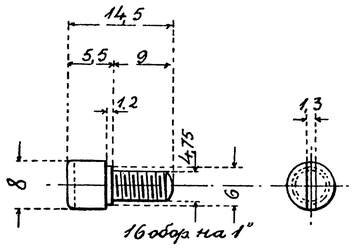

№93. Спусковой рычагъ.

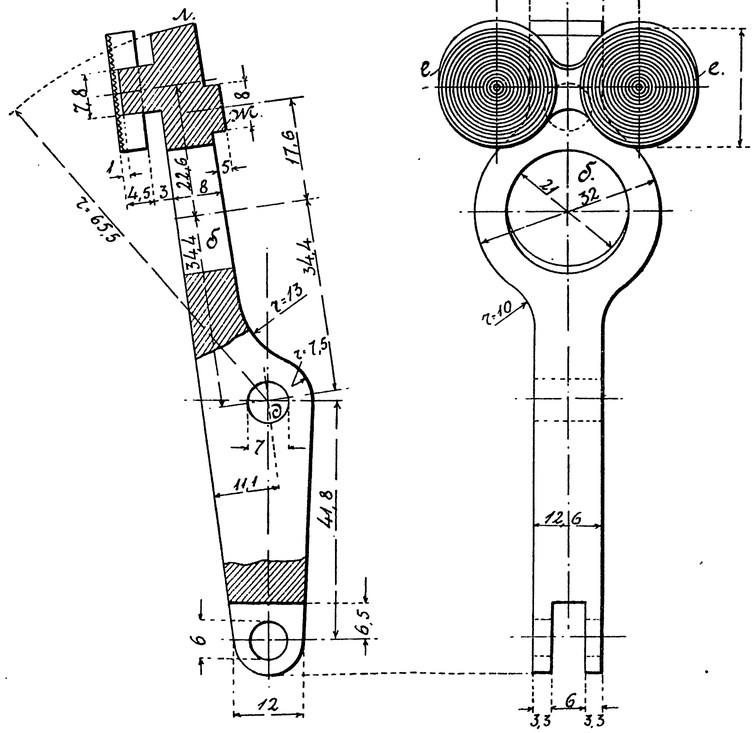

№94. Штифтъ къ №№ 93 и 70.

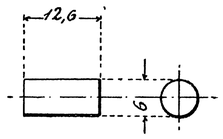

№97. Предохранитель.

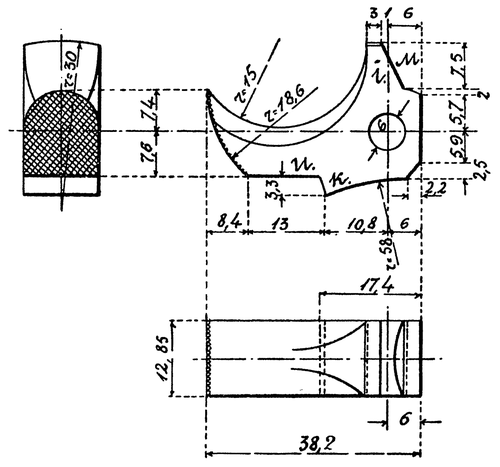

№95. Ось къ рычагу №93.

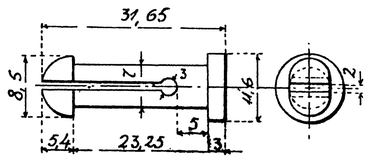

№96. Пружина къ рычагу №93.

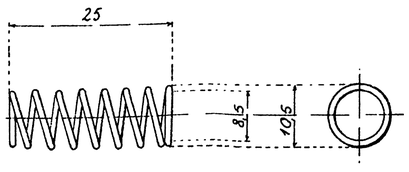

№98. Ось предохранителя.

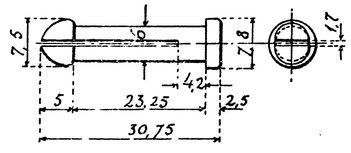

№99. Пружинка къ №97.

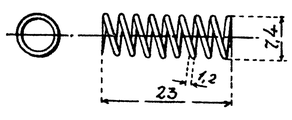

№100. Колачекъ къ пружинѣ №99.

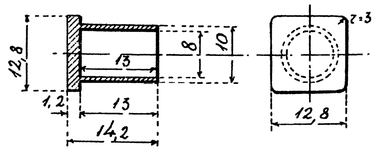

№101. Разрѣзная пружинная чека.

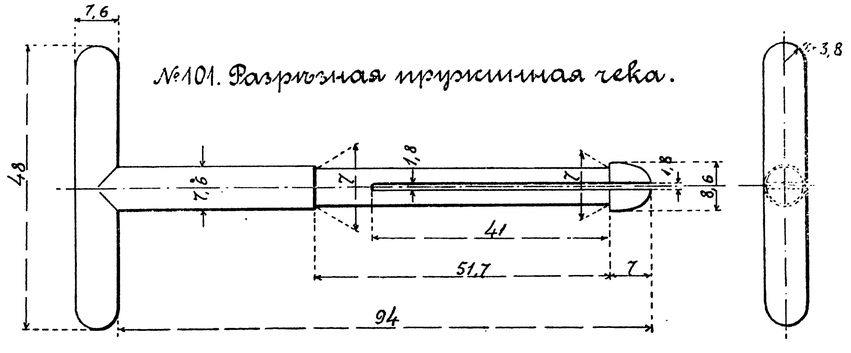

№102. Пріемникъ.

фиг. 1. Разрѣзъ по а-б.

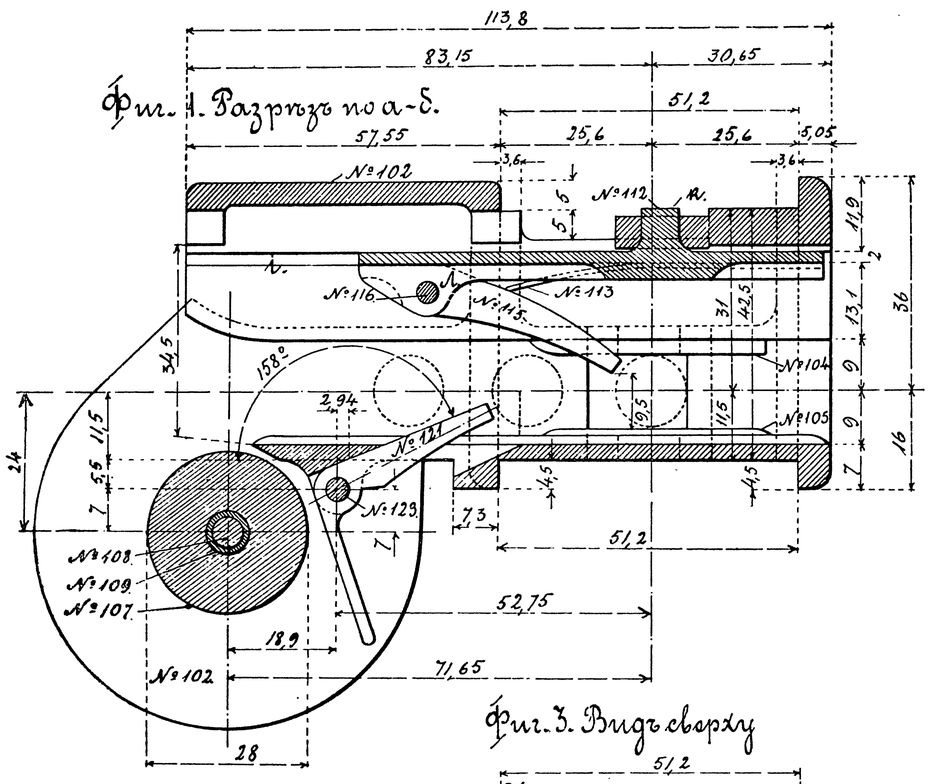

фиг. 2. Разрѣзъ по в-г. (см. фиг. 7).

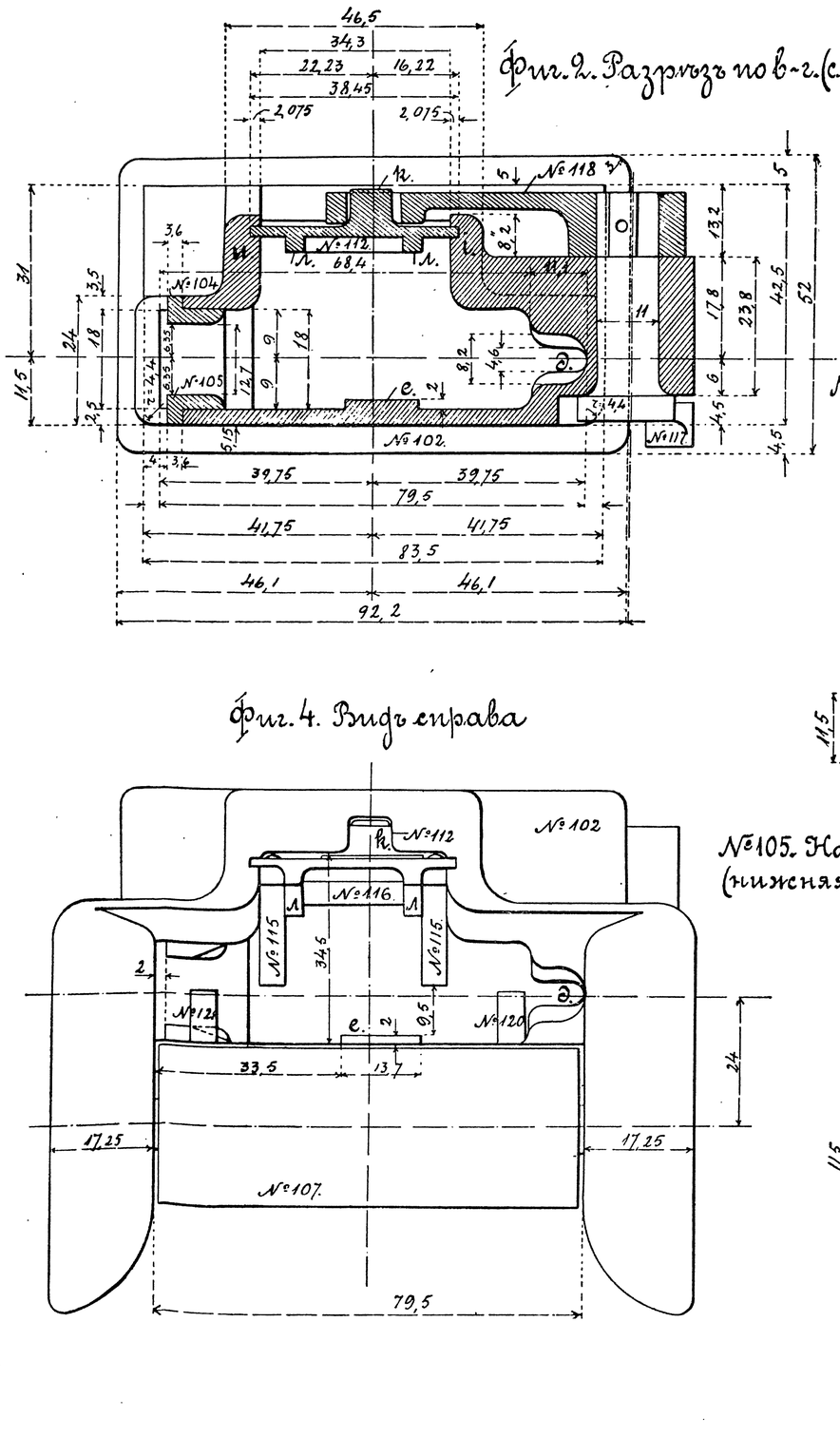

фиг. 3. Видъ сверху

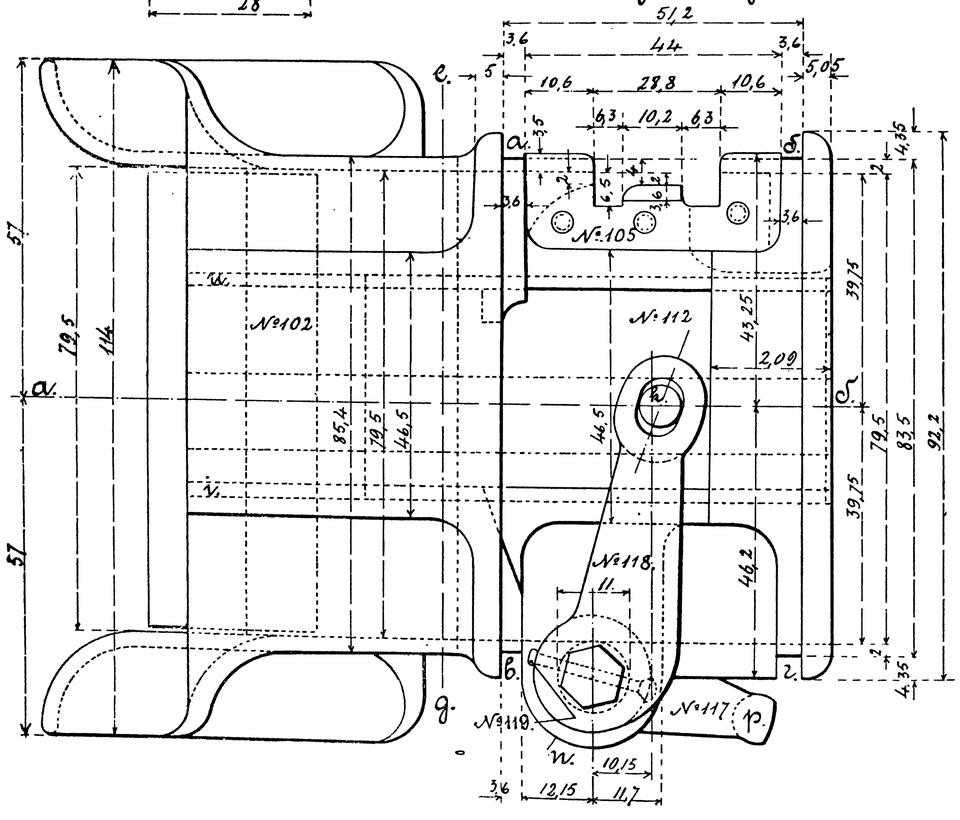

фиг. 4. Видъ справа

№103. Упоръ для патроновъ.

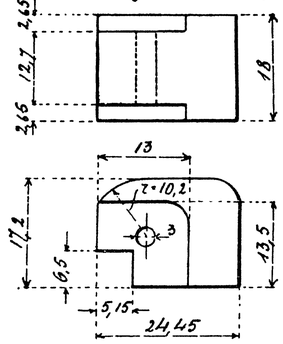

№104. Направляющая патроны вставка (верхняя).

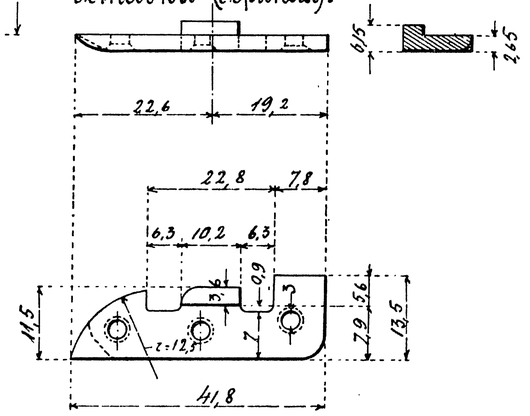

№105. Направляющая патроны вставка (нижняя)

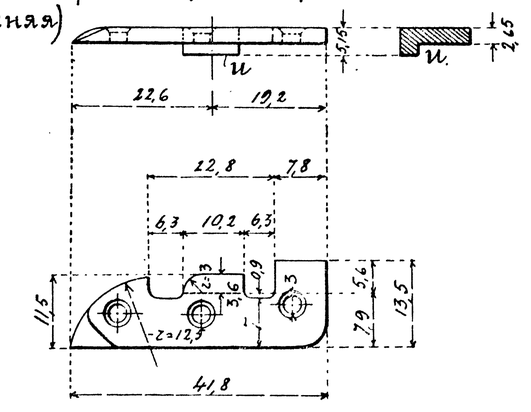

№106. Заклепка.

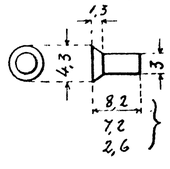

Къ №№ 103, 104 и 105.

№102. Пріемникъ.

фиг. 5. Разрѣзъ по а-б.

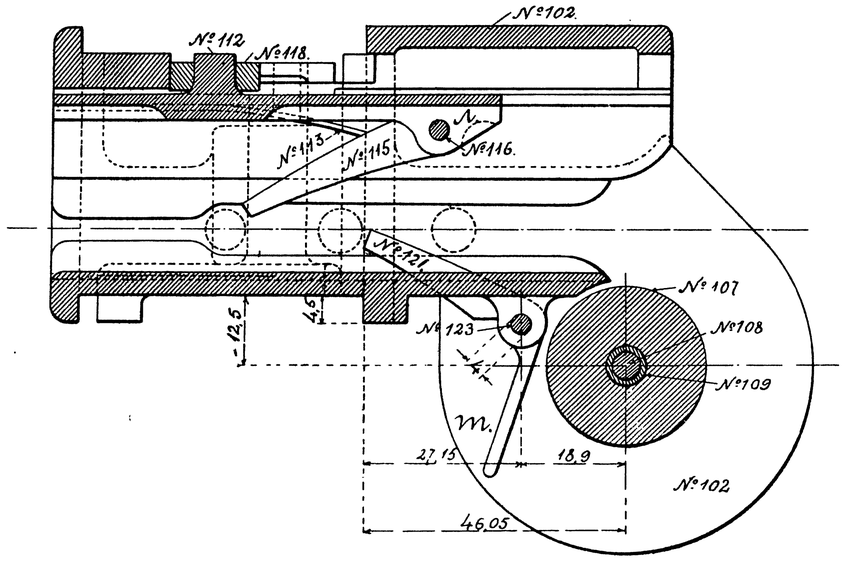

фиг. 6. Разрѣзъ по д-е. (см. фиг. 3).

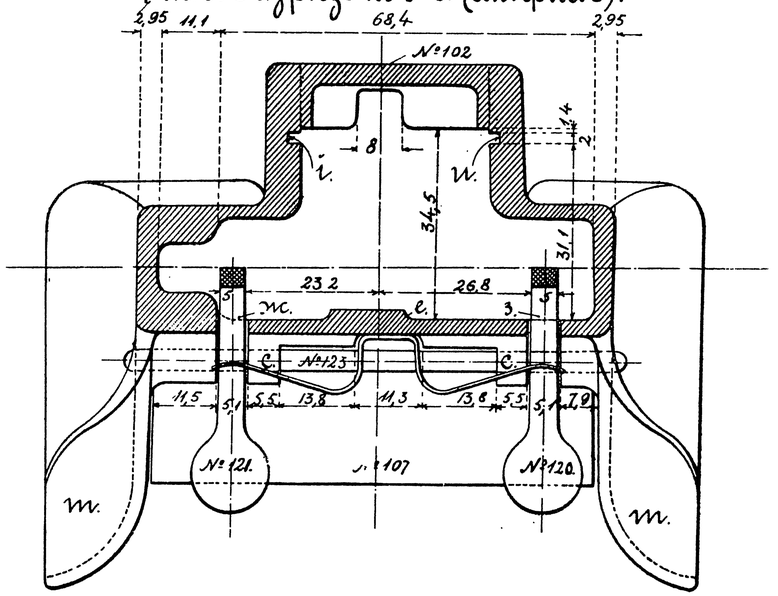

фиг. 7. Видъ снизу.

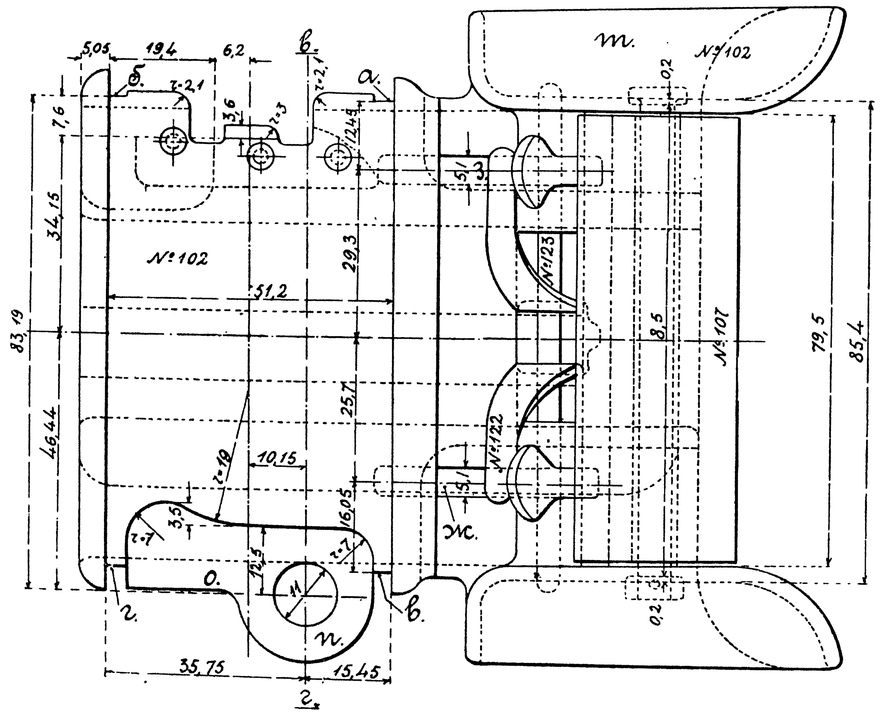

№107. Катокъ.

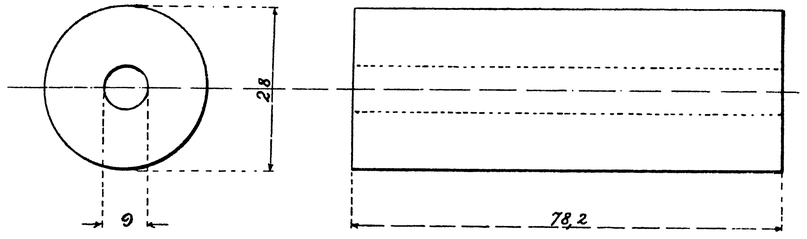

№108. Ось катка

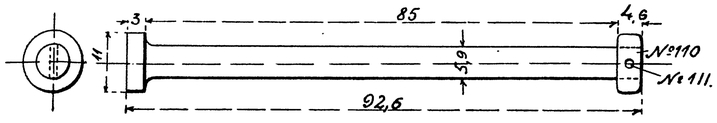

№110. Шайба къ оси №108.

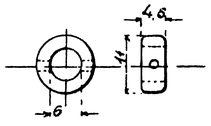

№109. Муфта на ось №108.

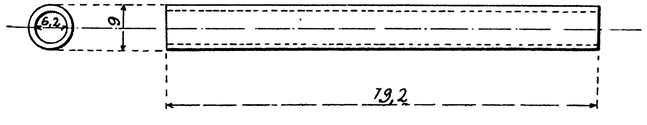

№111. Чека въ шайбу №110.

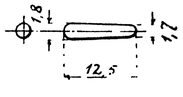

Части пріемника.

№ 112. Ползунъ.

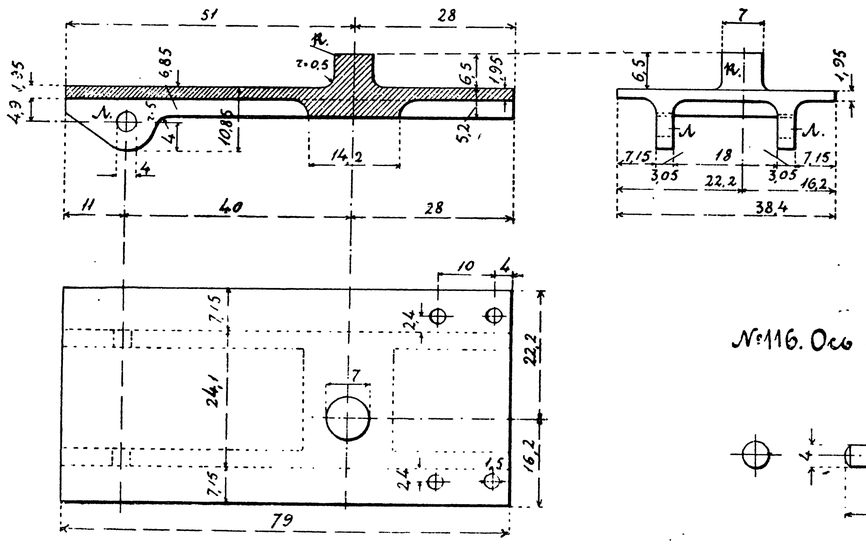

№ 113. Пружина къ №№ 112 и 115.

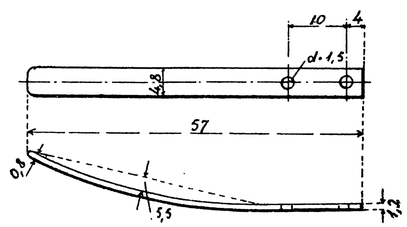

№ 114. Заклепка къ № 113.

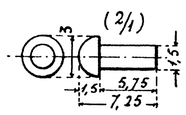

№ 115. Упоръ къ № 112.

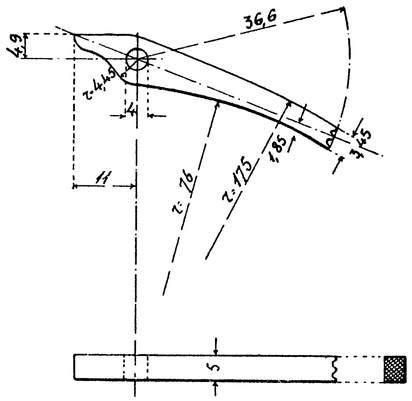

№ 116. Ось упоровъ № 115.

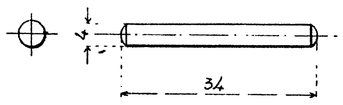

№ 119. Чека къ ползуну № 117.

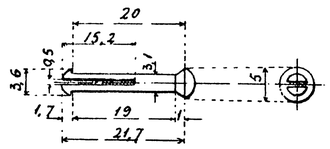

№ 120. Задержникъ (длинный)

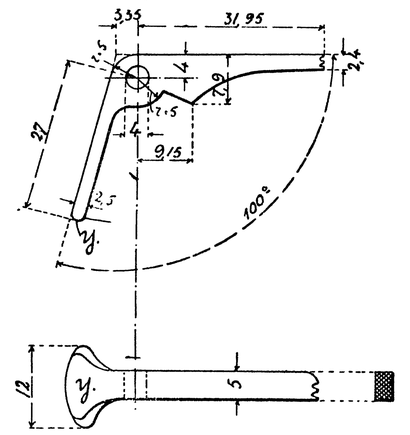

Ползуна маятника

№ 117. Нижнее.

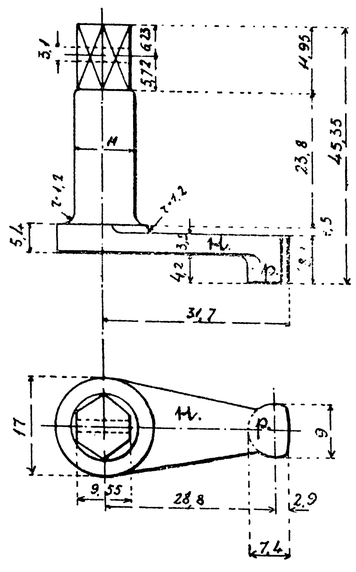

№ 118. Верхнее.

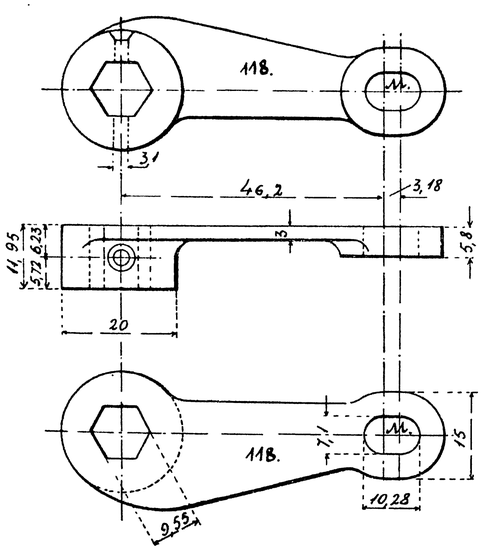

№ 122. Пружина для задержниковъ №№ 120 и 121.

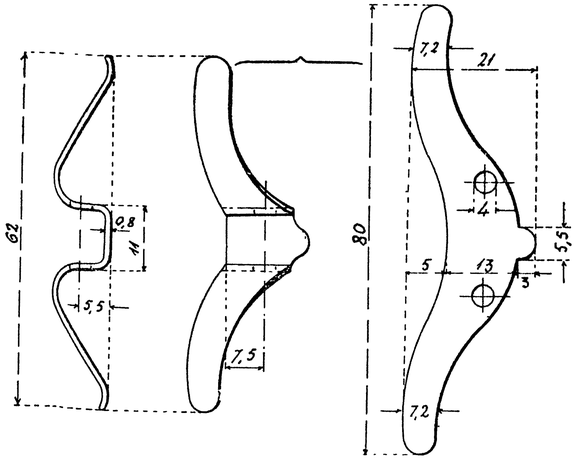

№ 123. Ось къ №№ 120 и 121 и для № 122.

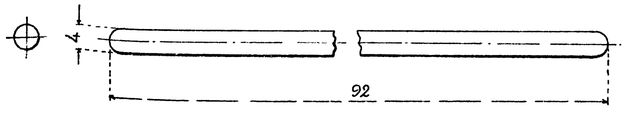

№ 121. Задній задержникъ (коротк.)

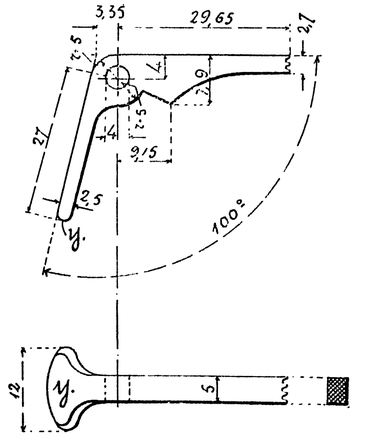

Части кожуха.

№124. Корпусъ кожуха. (1/2).

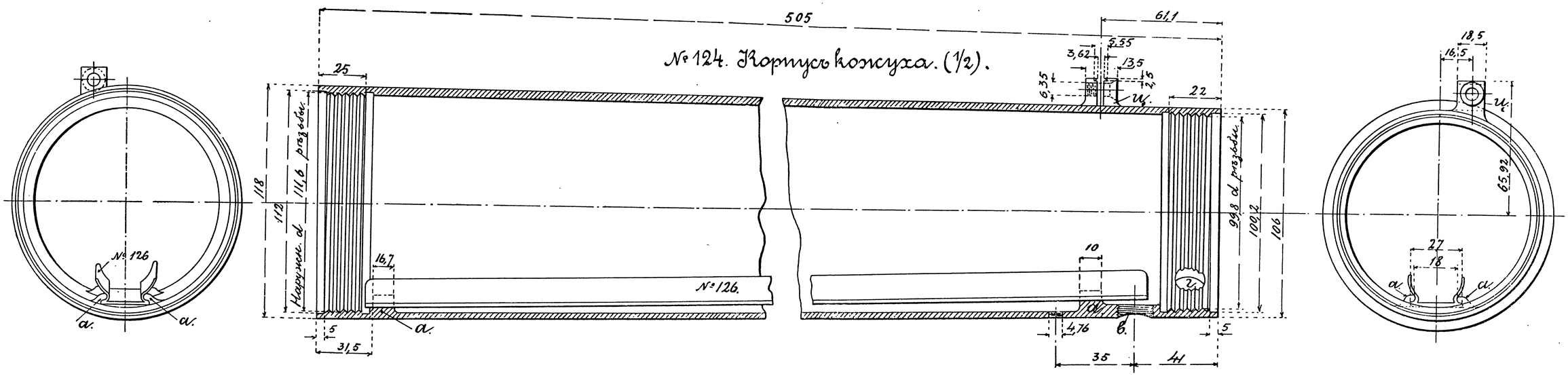

№126. Желобъ кожуха. (1/2).

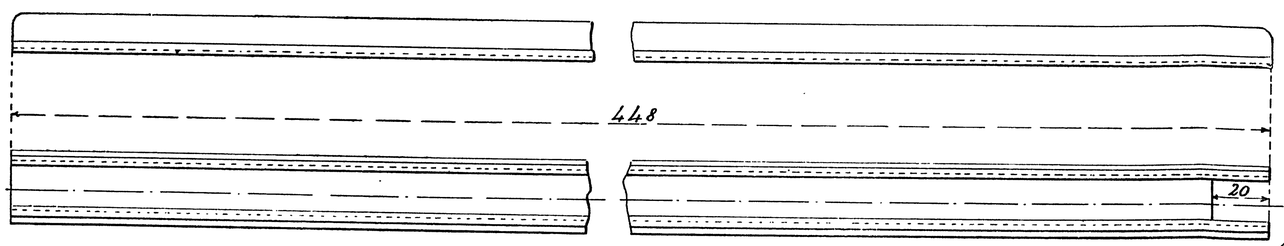

№129. Передняя крышка кожуха.

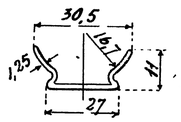

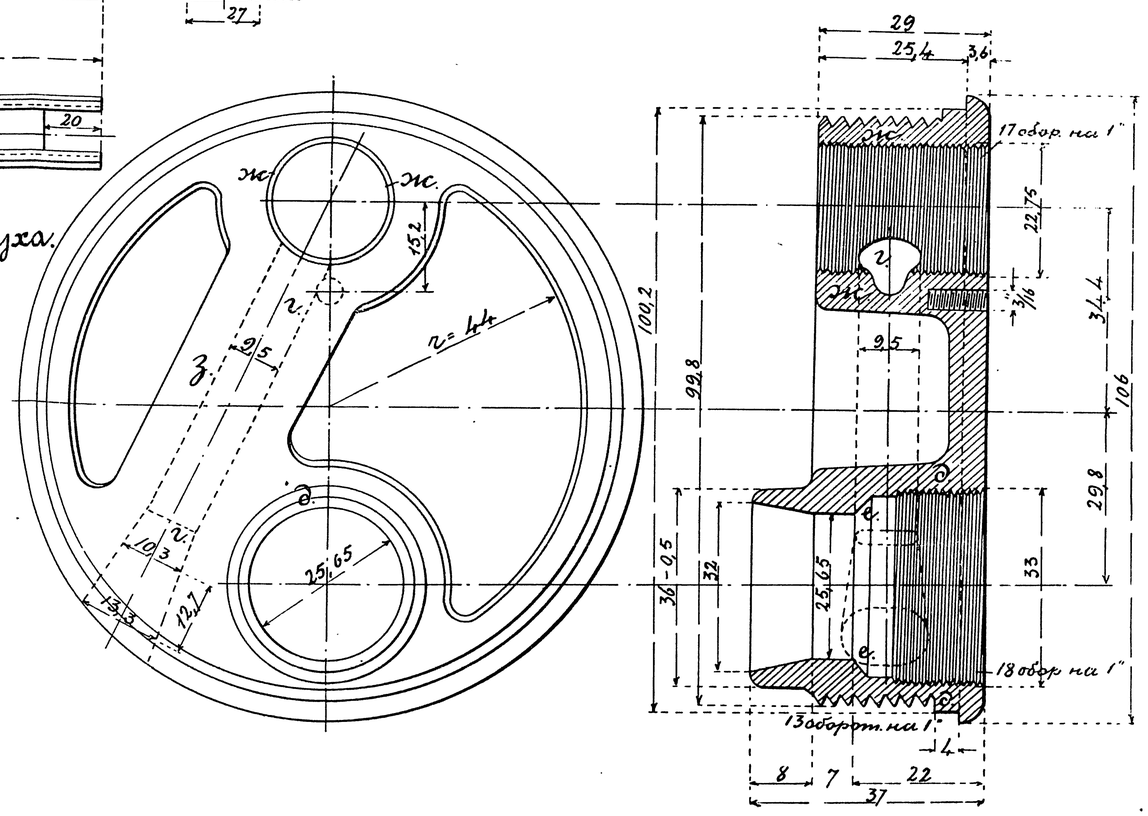

№125. Винтъ въ приливъ кожуха. (для мушки).

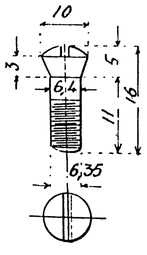

№128. Пружина вводнаго канала кожуха.

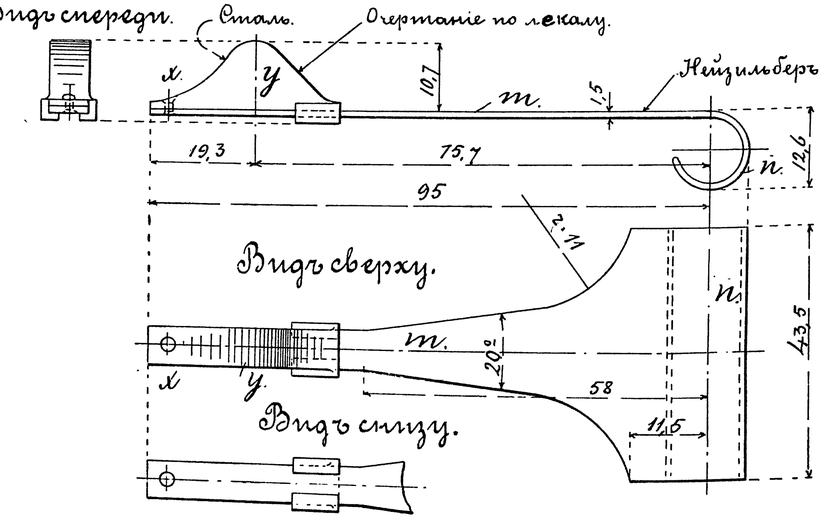

Части кожуха

Листъ XXIII.

Видъ сзади.

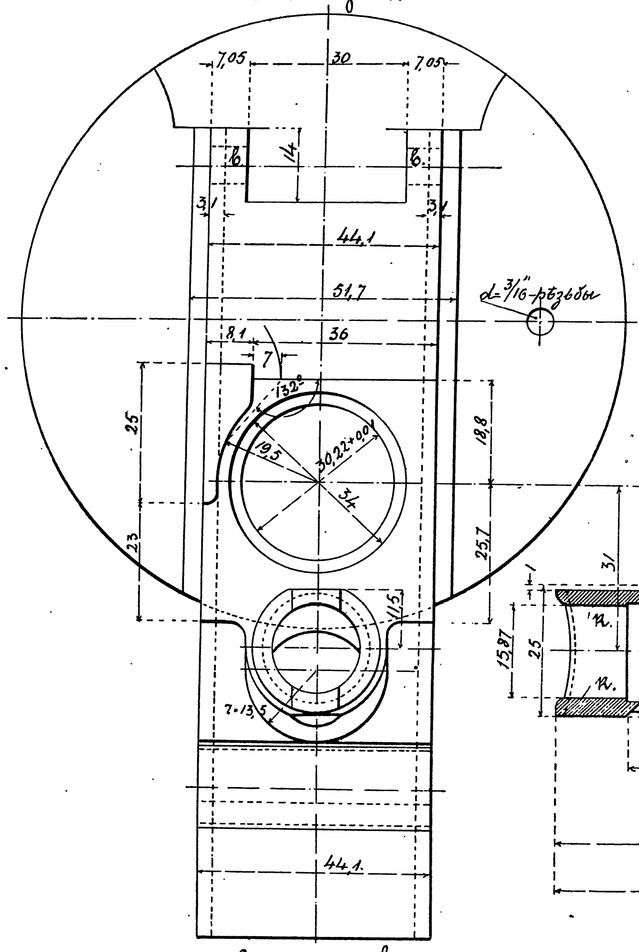

Сѣченіе по в-г.

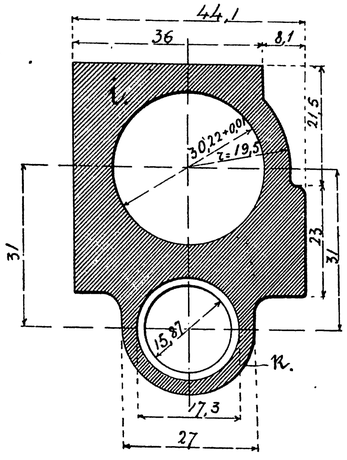

№ 127. Дно кожуха.

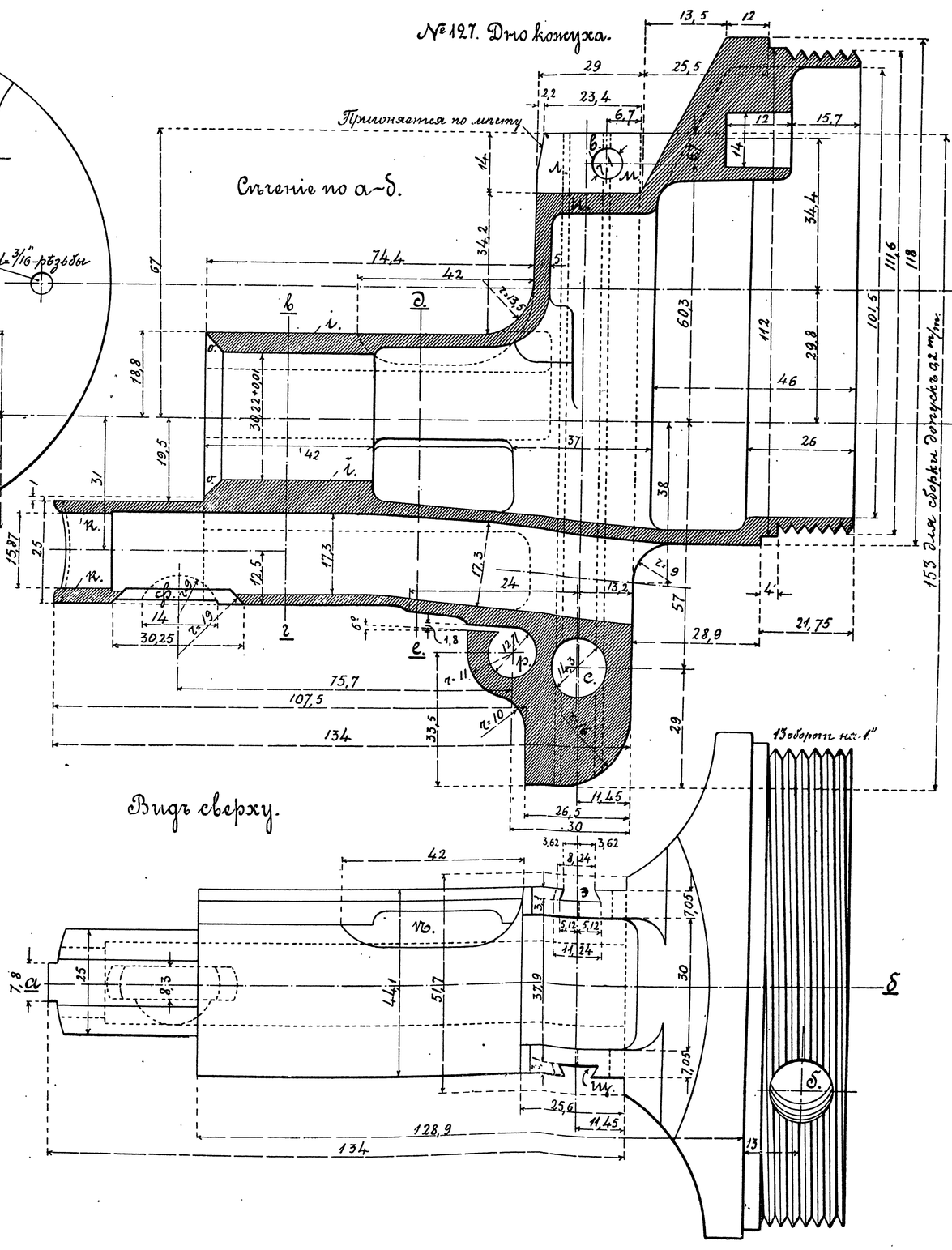

Видъ сверху.

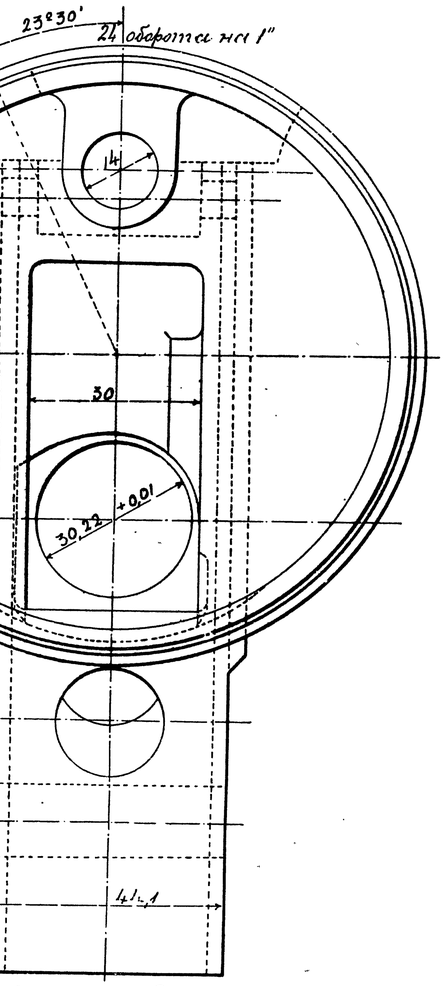

Сѣченіе по д-е.

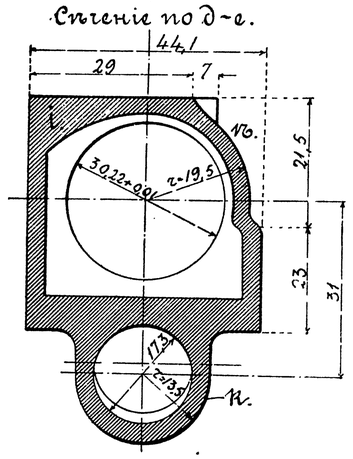

Части кожуха, надульникъ.

Листъ XXIV.

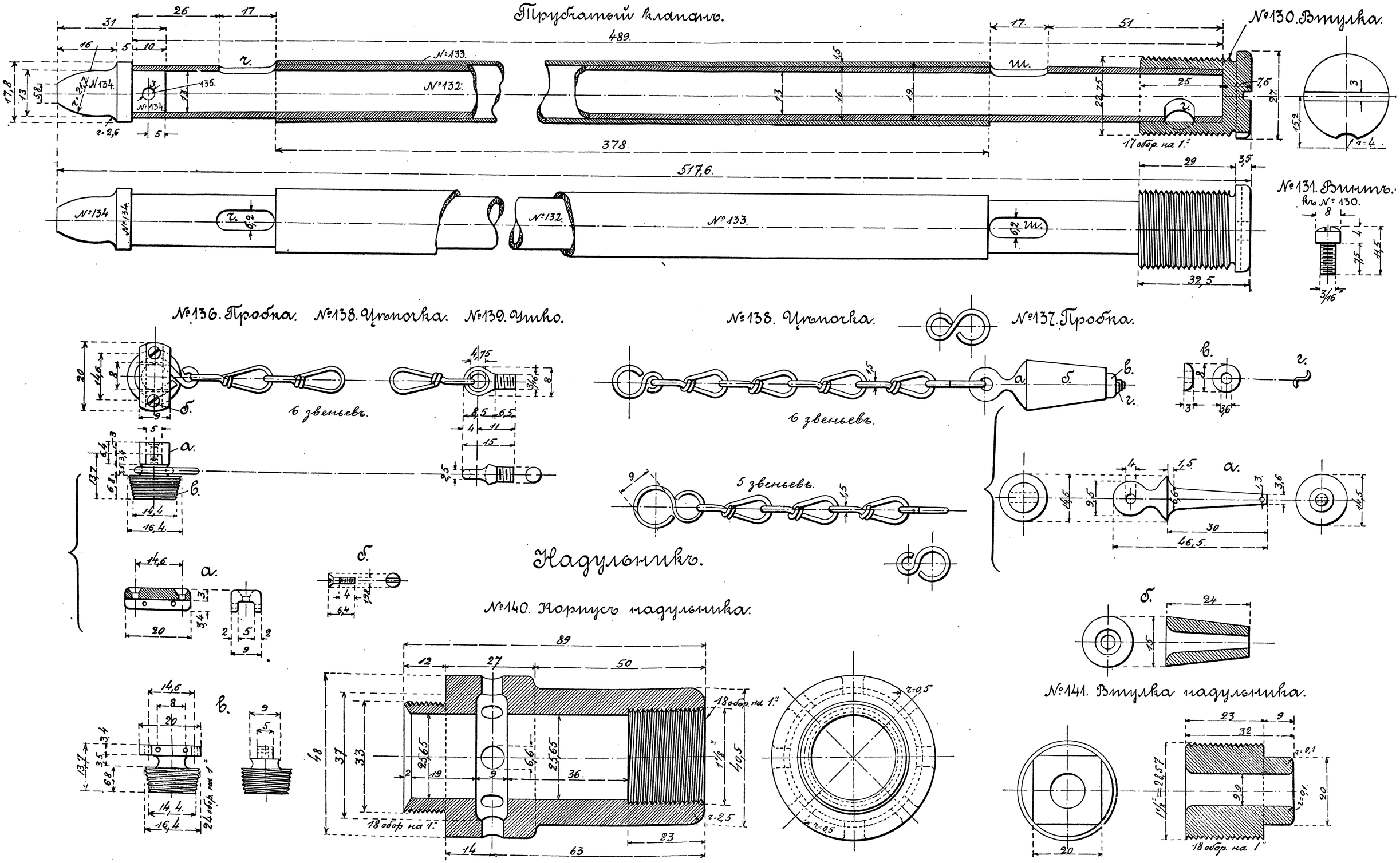

Прицѣлъ

Стержень прицѣла №142

Планка прицѣла №147.

Подъемное и тормазное приспособленіе

№152 Винтъ для №151 и №150.

№156. Шайбочка къ №150.

№149. Зубчатка.

№150 Ось съ шестеренкой.

№160. Упоръ къ №151.

№153. Захватъ къ зубчаткѣ №149.

№159. Шпилекъ къ №151.

№154. Пружинка въ маховичекъ.

№157. Мушка.

№158. Шпилька къ №156.

№151. Маховичекъ-крышка.

№155. Шпилька къ №153.

№ 162. Вертлугъ съ зажимомъ для ящика.

Размеры въ дюймахъ.

№ 169. Стопоръ вертлуга и штыря.

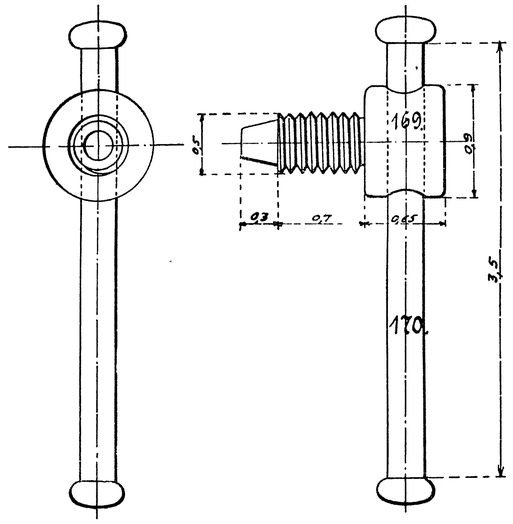

Видъ сбоку.

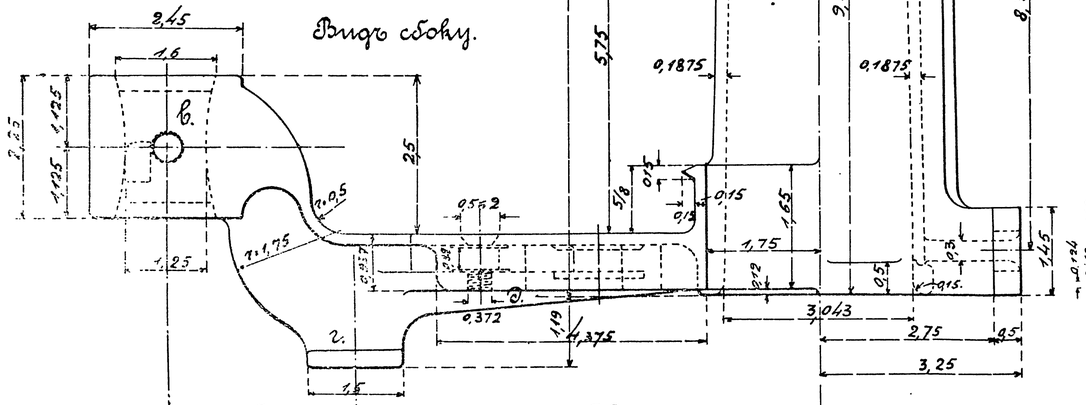

Видъ сзади.

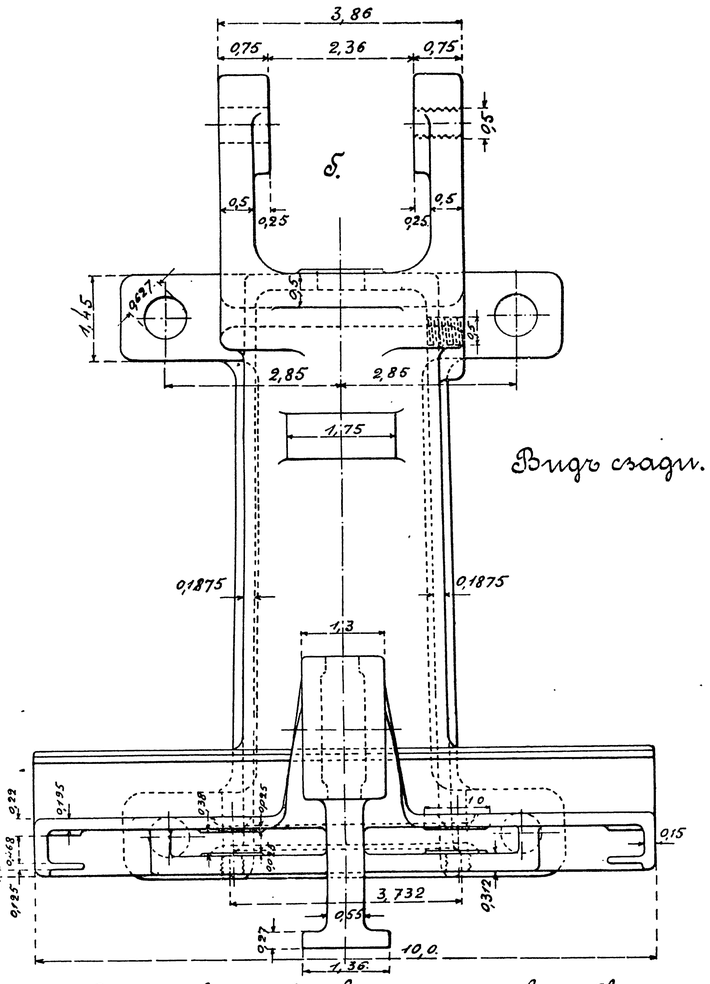

Видъ сверху.

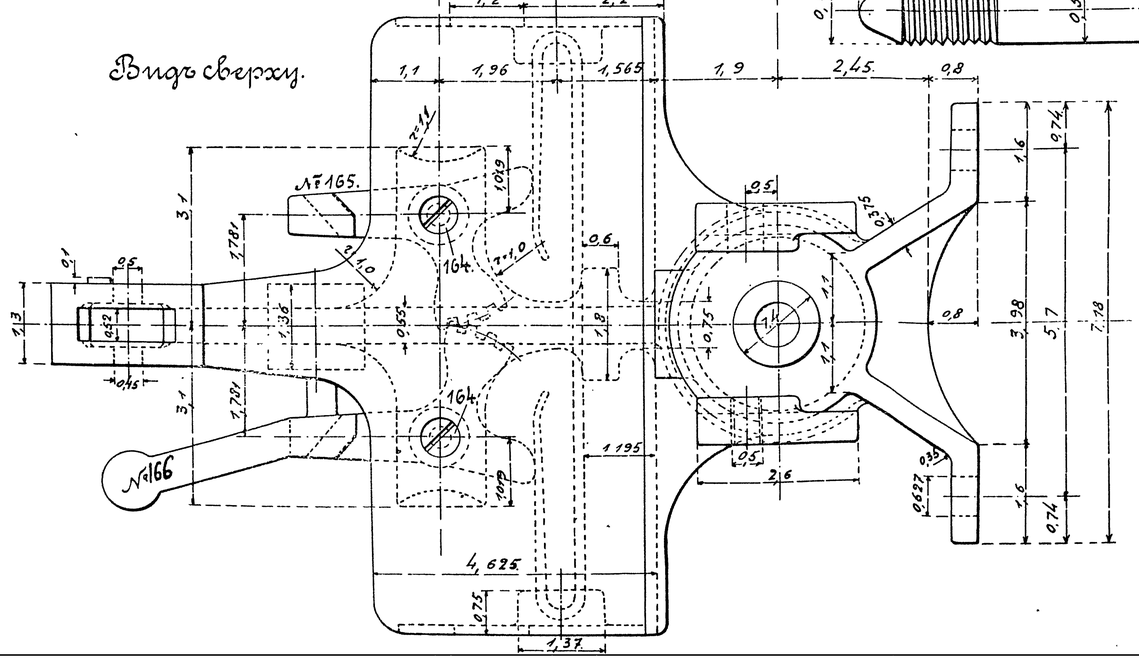

№ 161. Винтовая чека вертлуга и коробки.

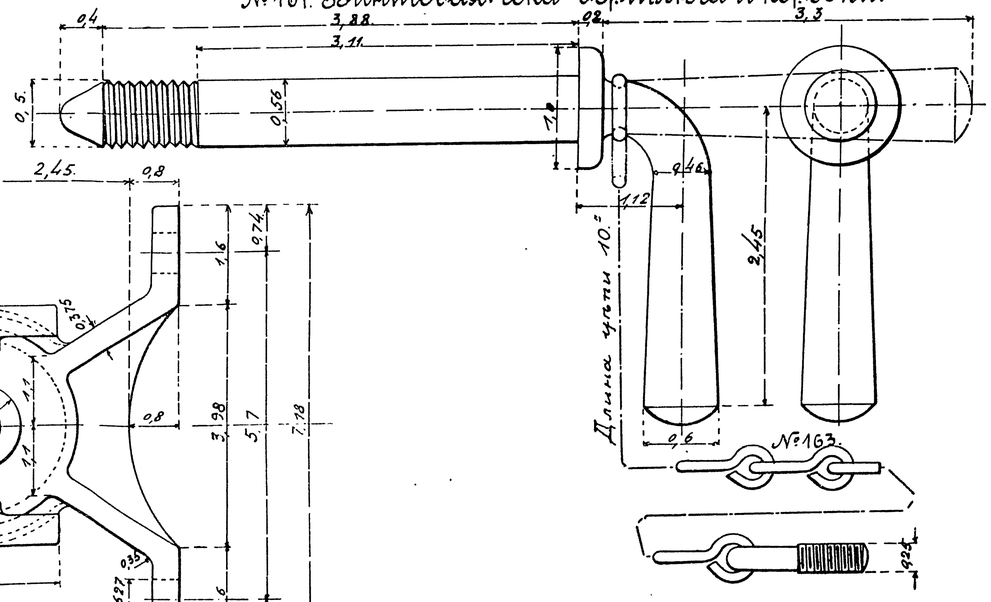

Щитъ, зажимъ для патроннаго ящика.

№163. Щитъ.

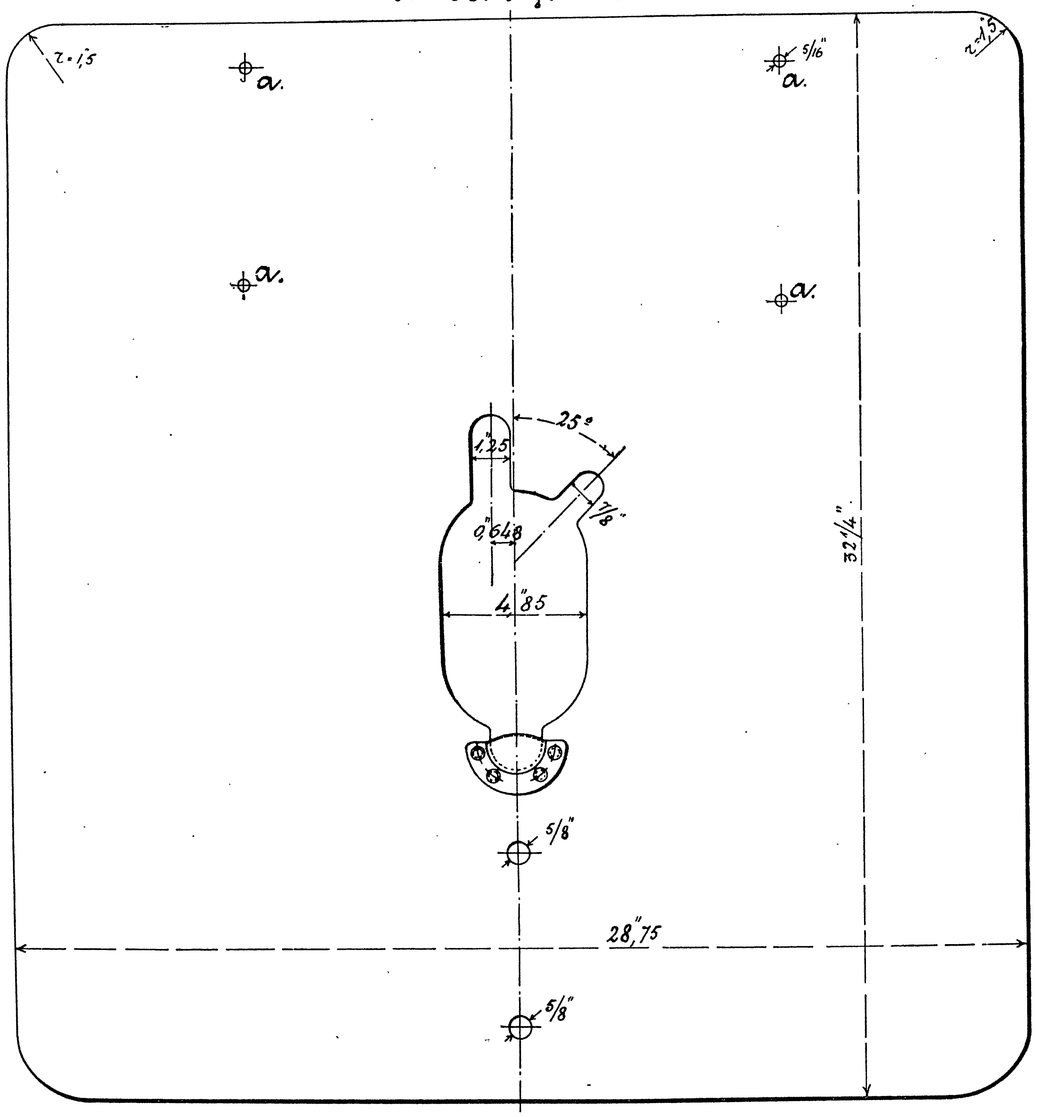

№167. Пружина къ рычагамъ зажима.

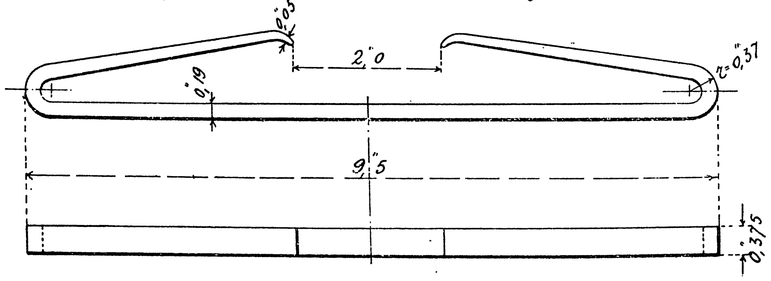

Зажимъ для патроннаго ящика.

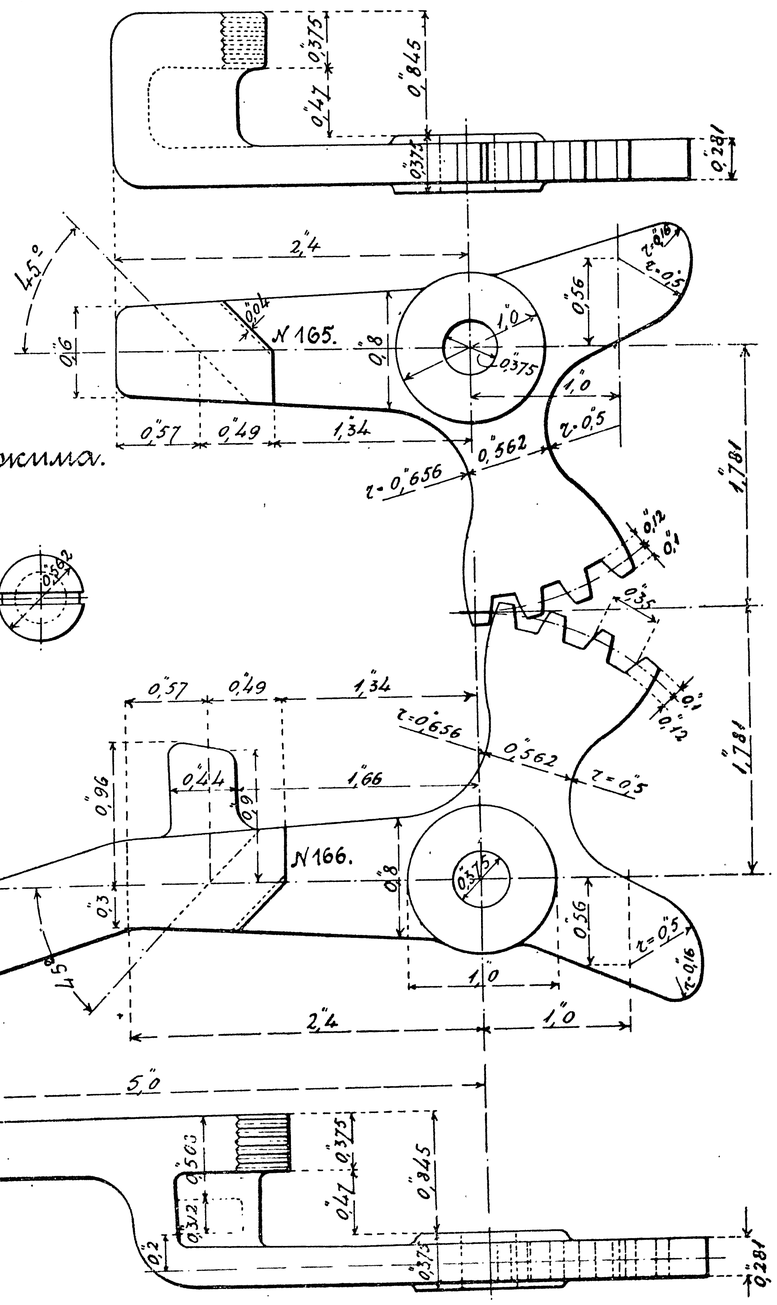

№164. Ось рычаговъ зажима.

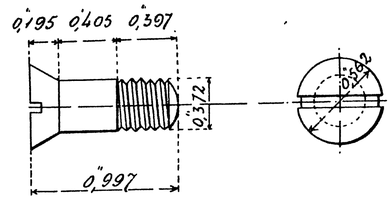

Подъемный механизмъ.

№182. Втулка.

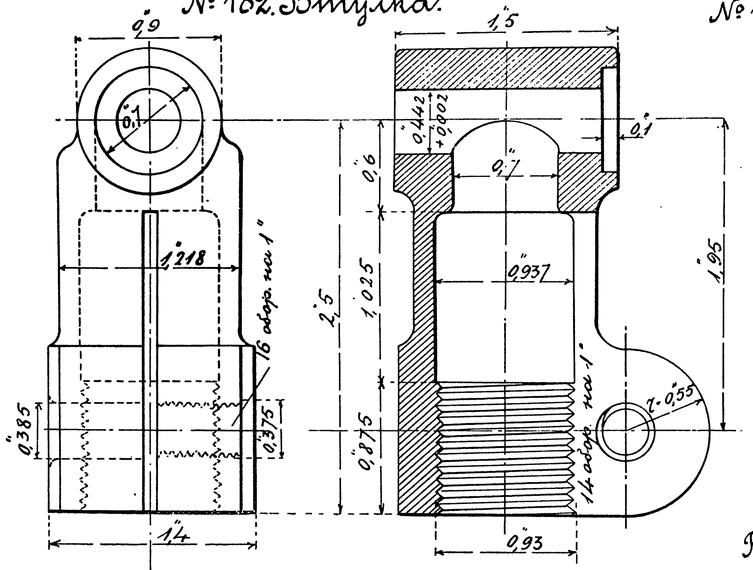

№184. Чека для соединенія втулки и коробки пулемета.

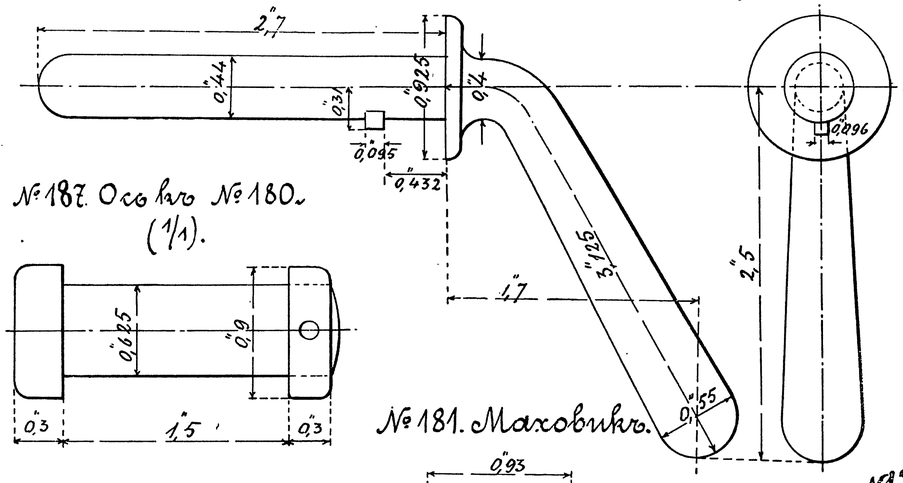

№183. Захватъ къ втулкѣ.

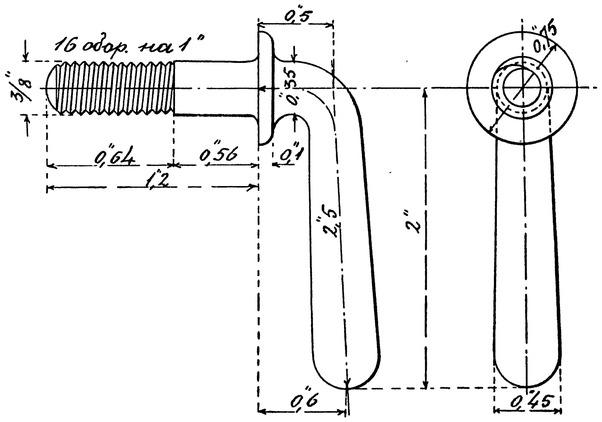

№187. Ось къ №180. (1/1).

№181. Маховикъ.

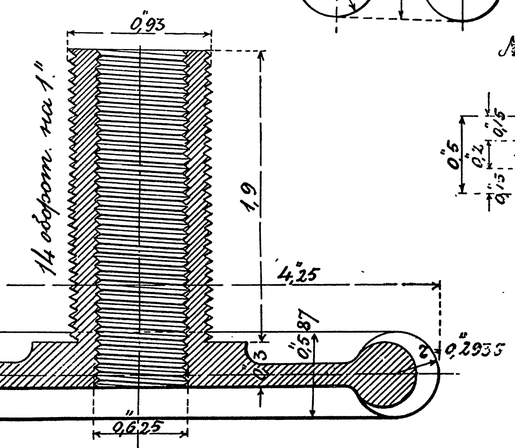

№179. Чека къ полосѣ съ отверстіями.

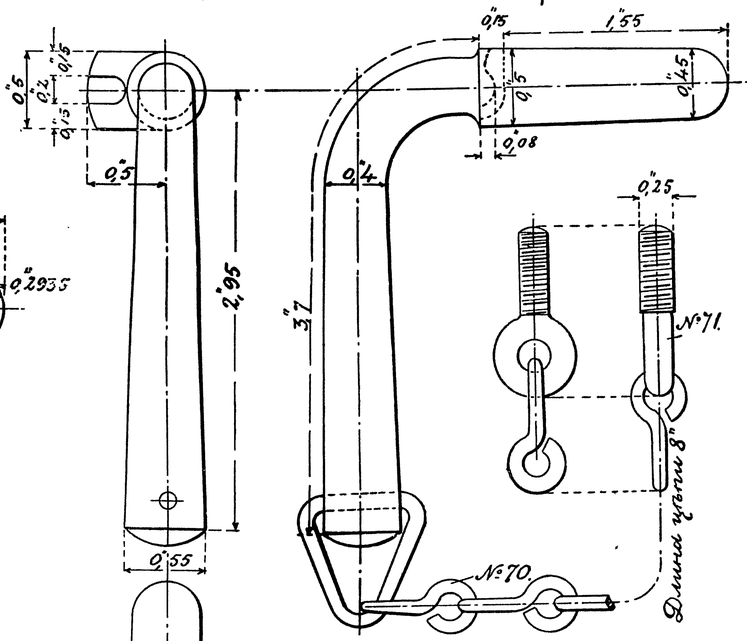

Винтъ къ пружинкѣ. (Два).

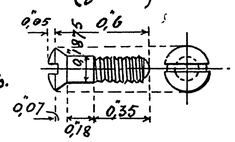

№178. Полоса — Стержень подъемн. механизма.

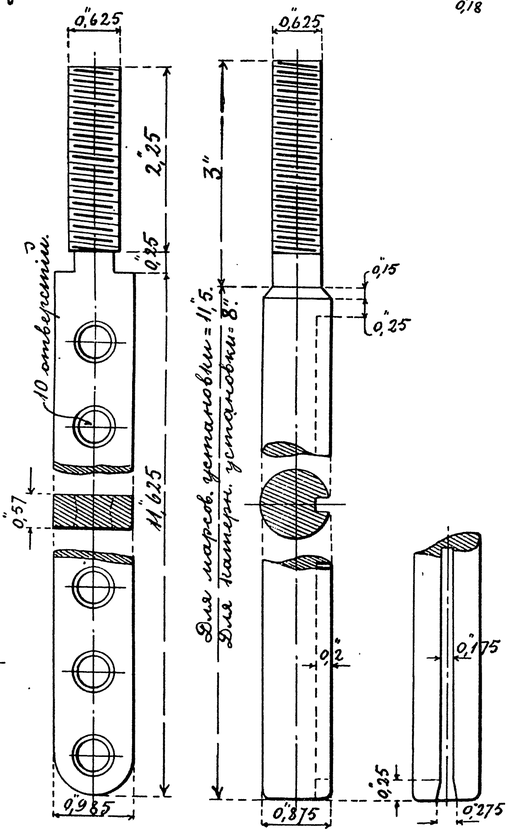

№180. Втулка для стержня со стопоромъ пруженія. (1/1).

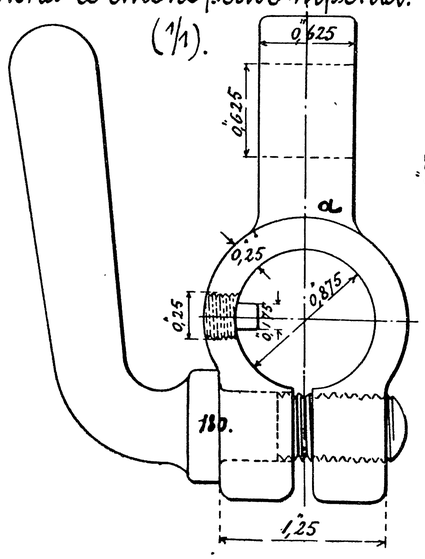

Пружинка къ чекѣ полосы №178.

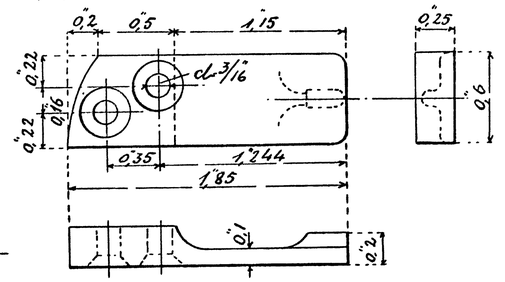

Штыръ для установки на марсъ.

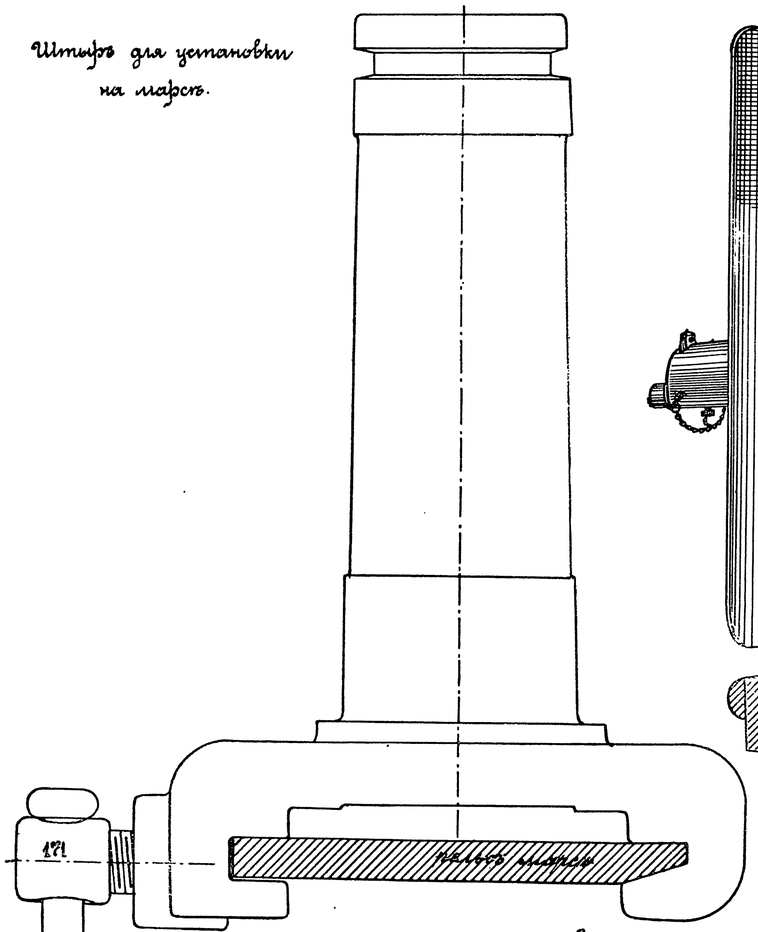

Бортовая установка.

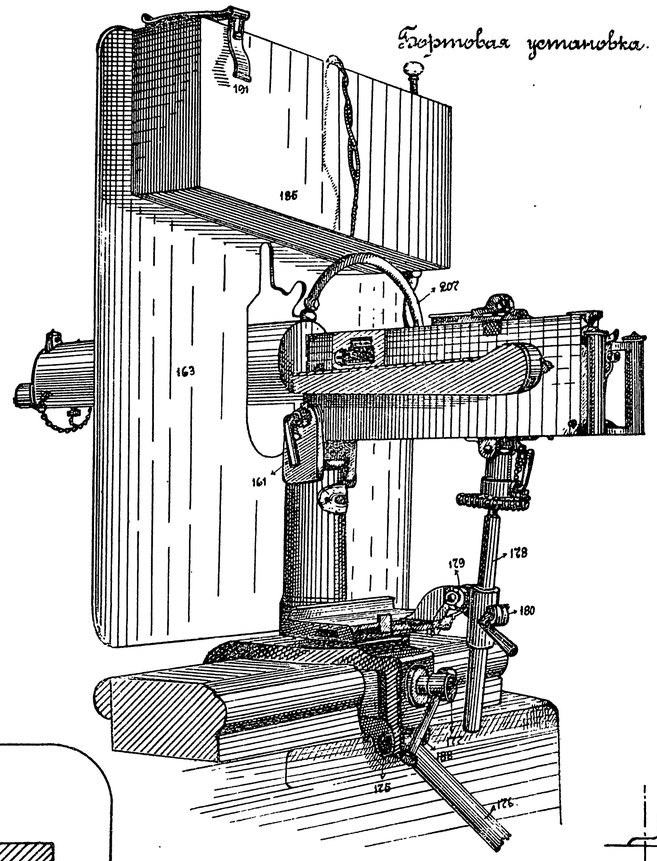

Стойка для установки на палубахъ судовъ

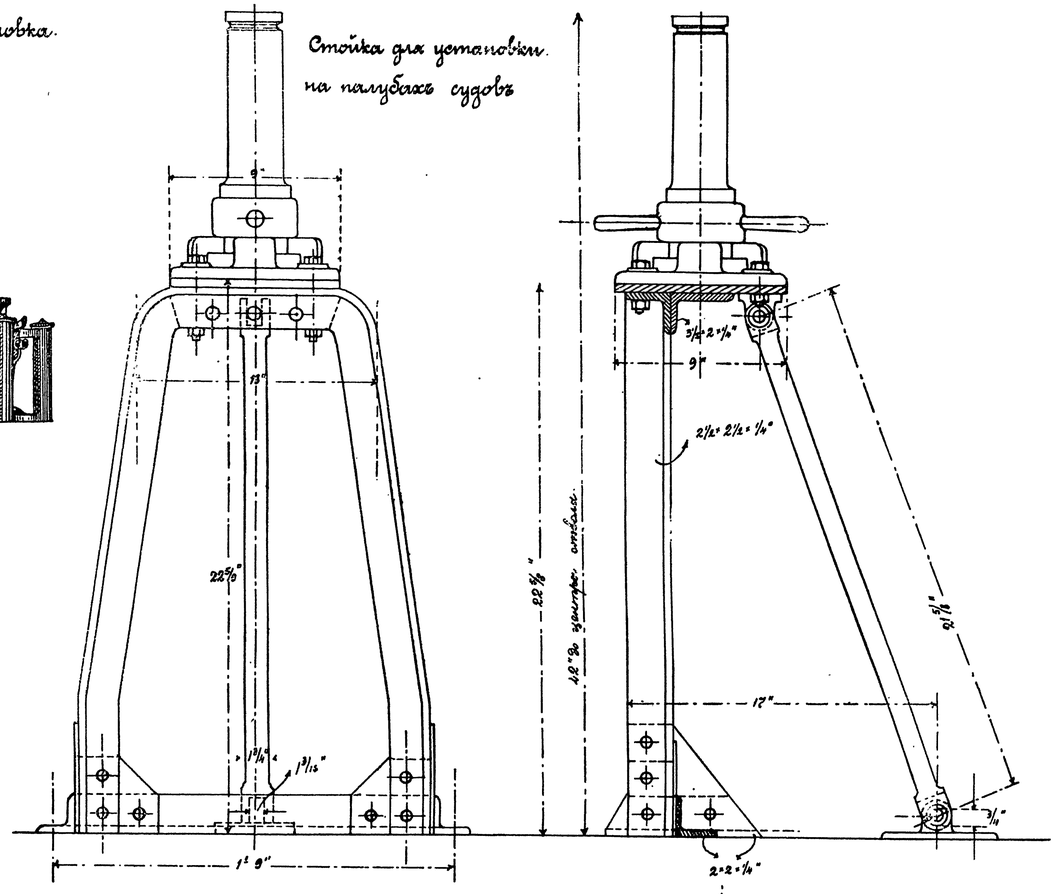

Марсовая установка.

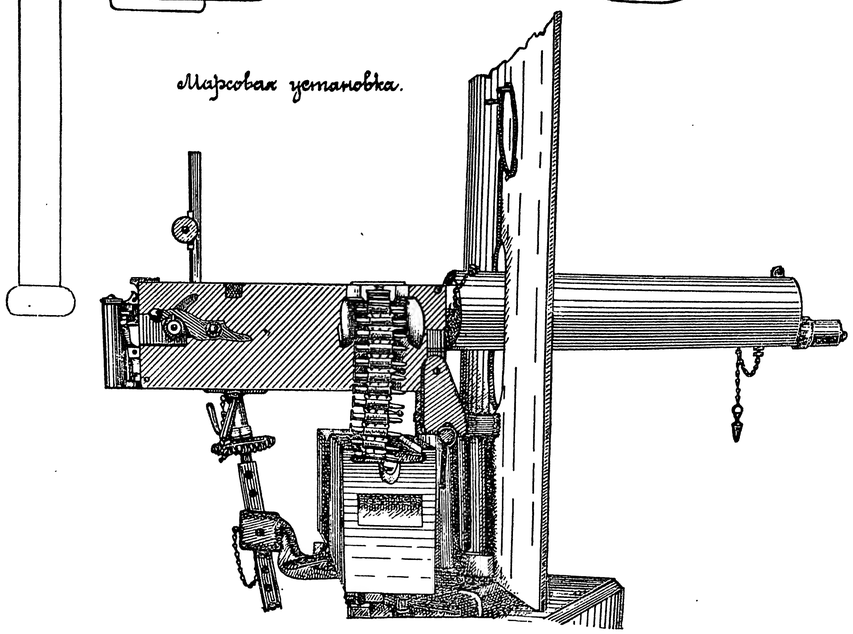

Катерная установка

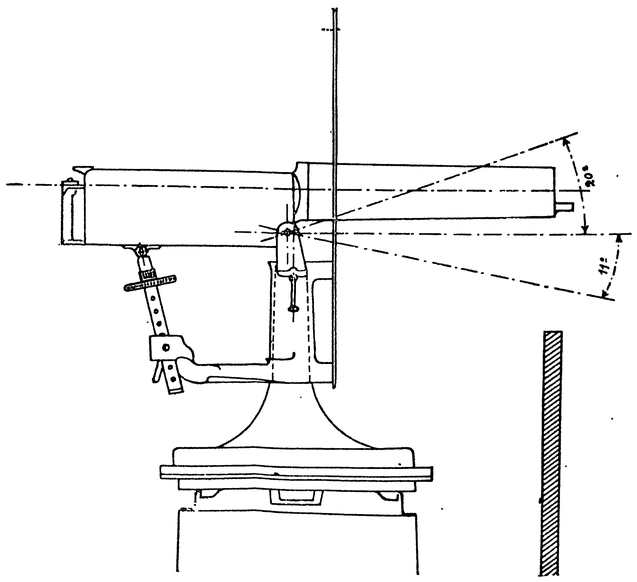

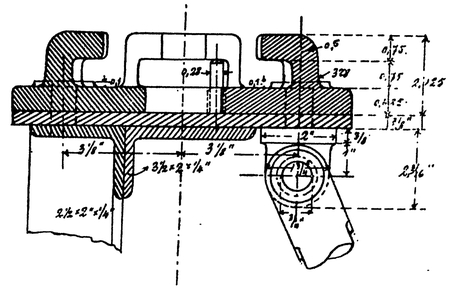

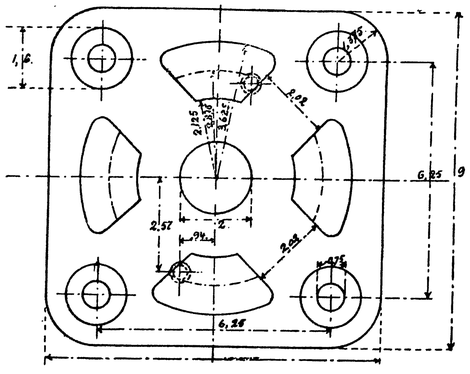

№185. Резервуаръ для воды.

Разрѣзъ.

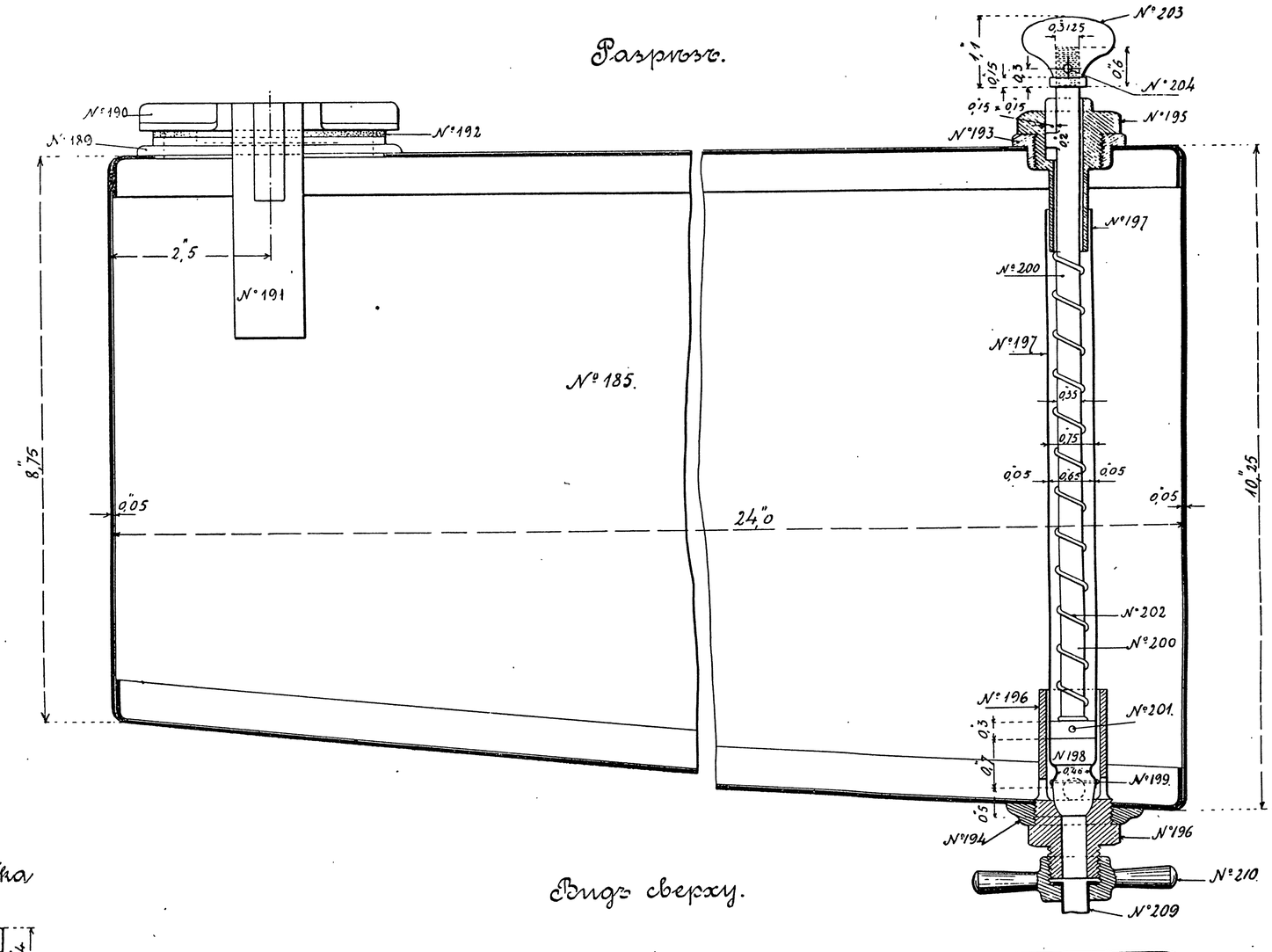

Видъ сверху.

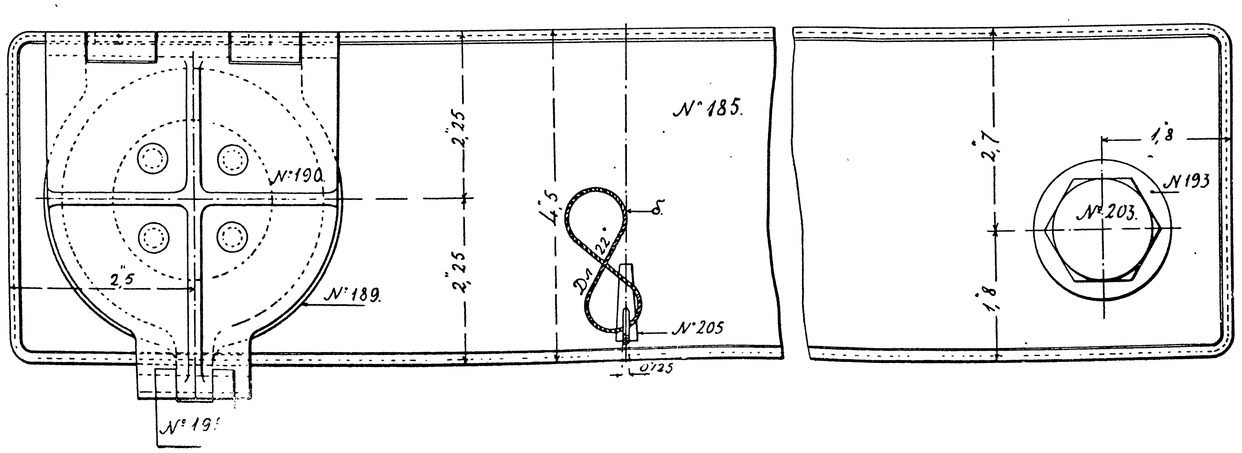

Видъ сбоку.

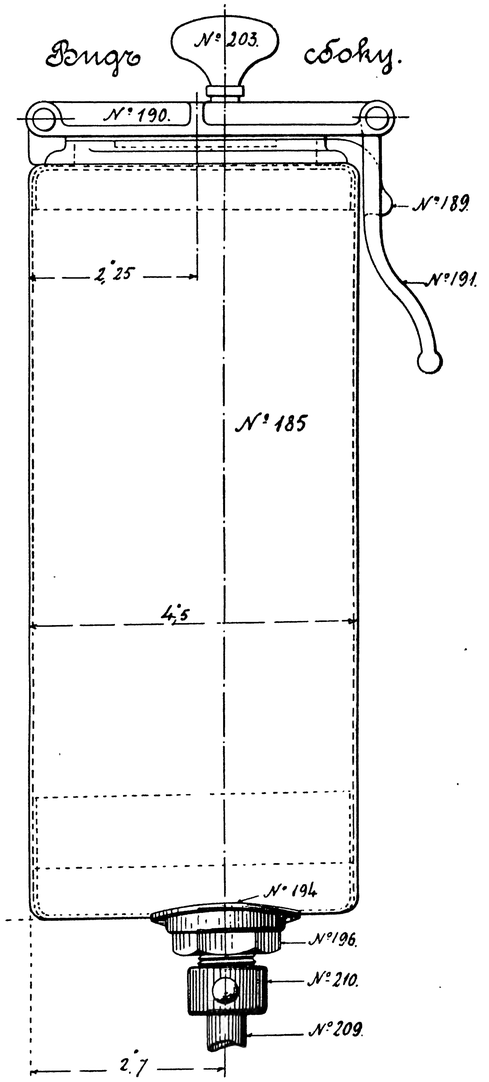

№198. Пробка

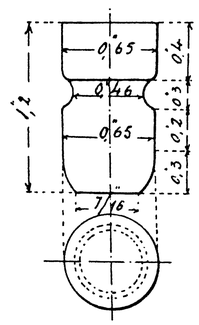

№186 Болтъ съ гайкой къ резервуару.
(4 штуки.)

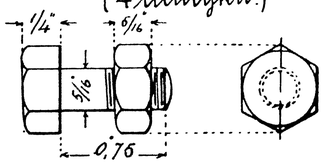

Части резервуара для воды.

№189. Горловина.

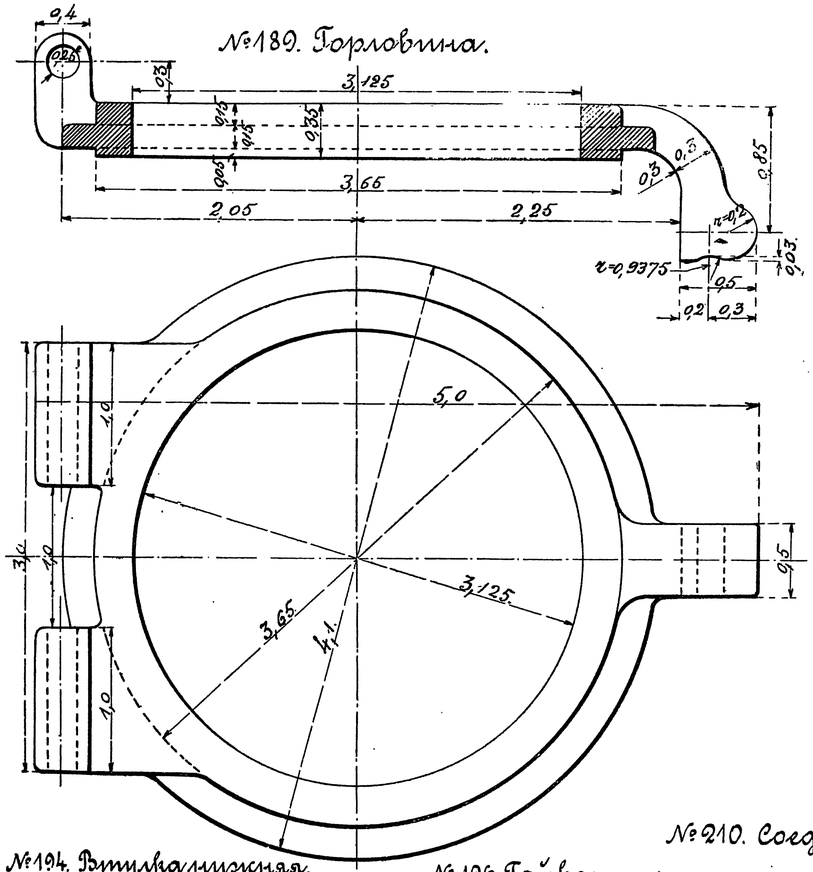

№190. Крышка къ горловинѣ.

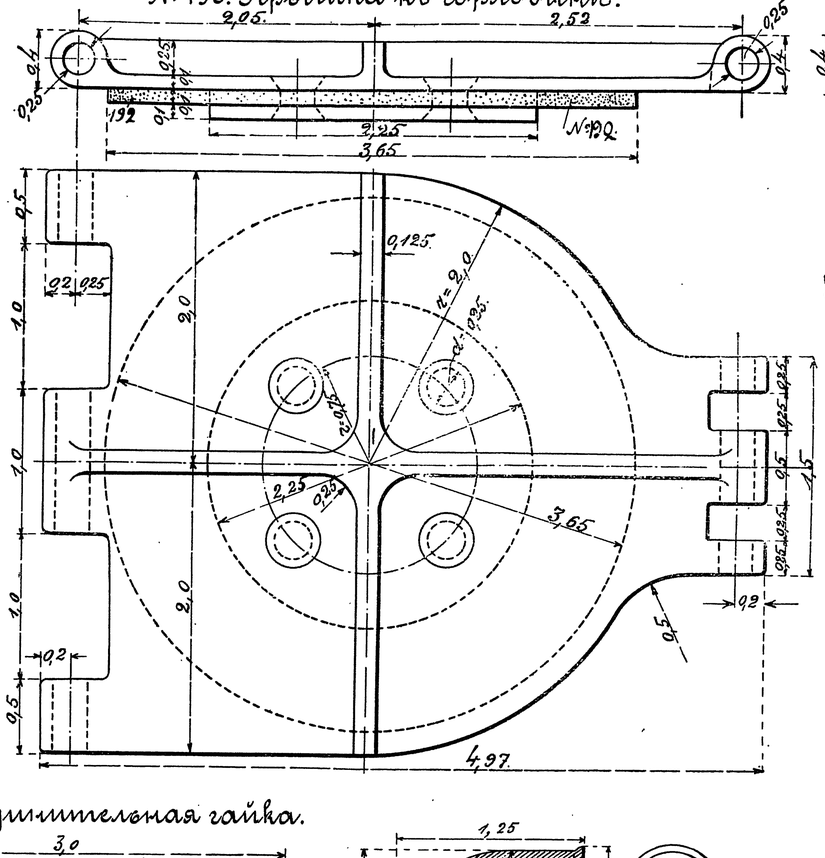

№191. Шарнирный затворъ.

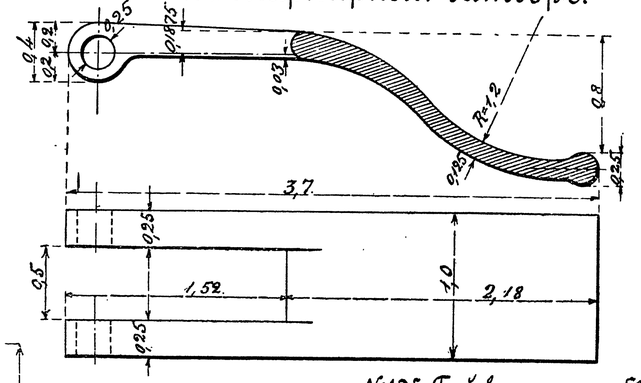

№193. Втулка верхняя.

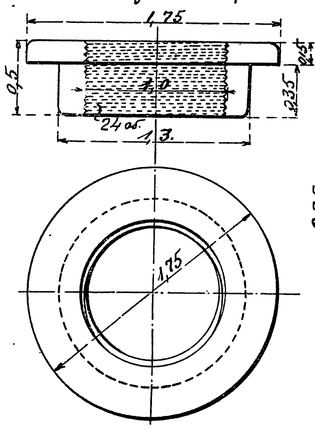

№195. Гайка съ трубк. верхняя.

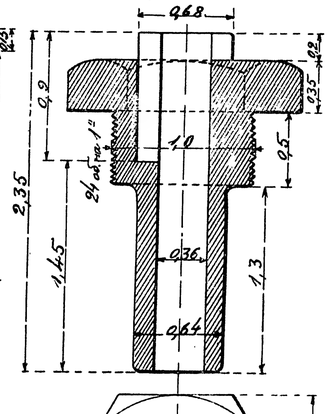

№194. Втулка нижняя.

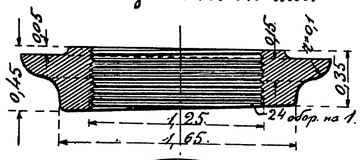

№196. Гайка со трубкой нижн.

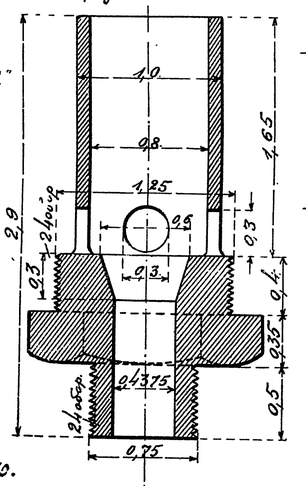

№210. Соединительная гайка.

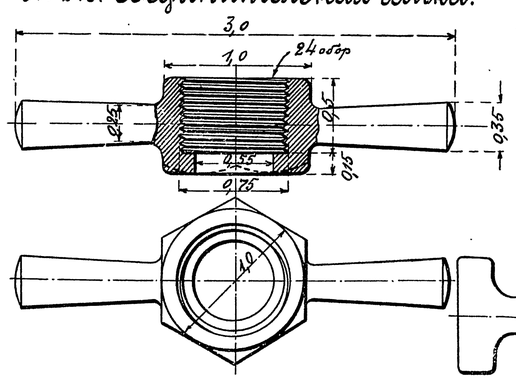

№206. Кранъ и его части.

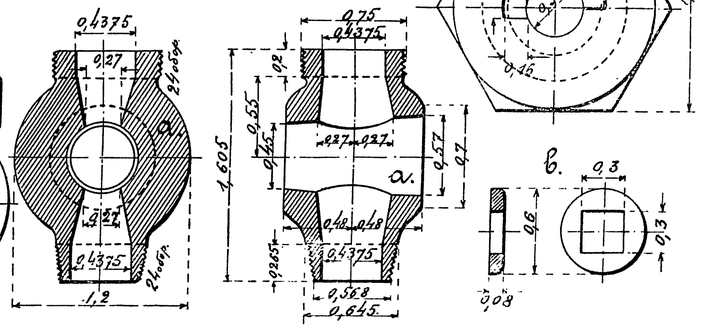

№209. Наконечникъ.

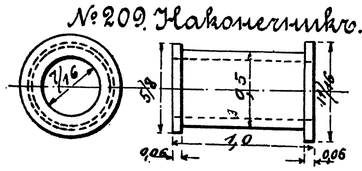

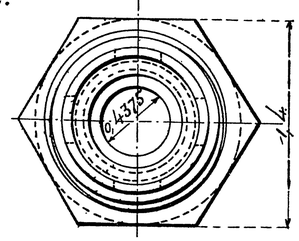

№211. Соединительная гайка къ №206 и 208.

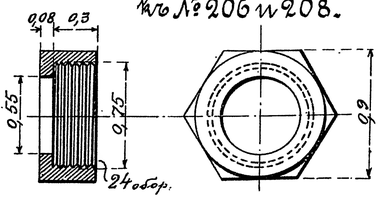

Принадлежности.

Листъ XXXII.

Фиг. 2. Патронный ящикъ.

Видъ сбоку и разрѣзъ. ($\frac{1}{2}$)

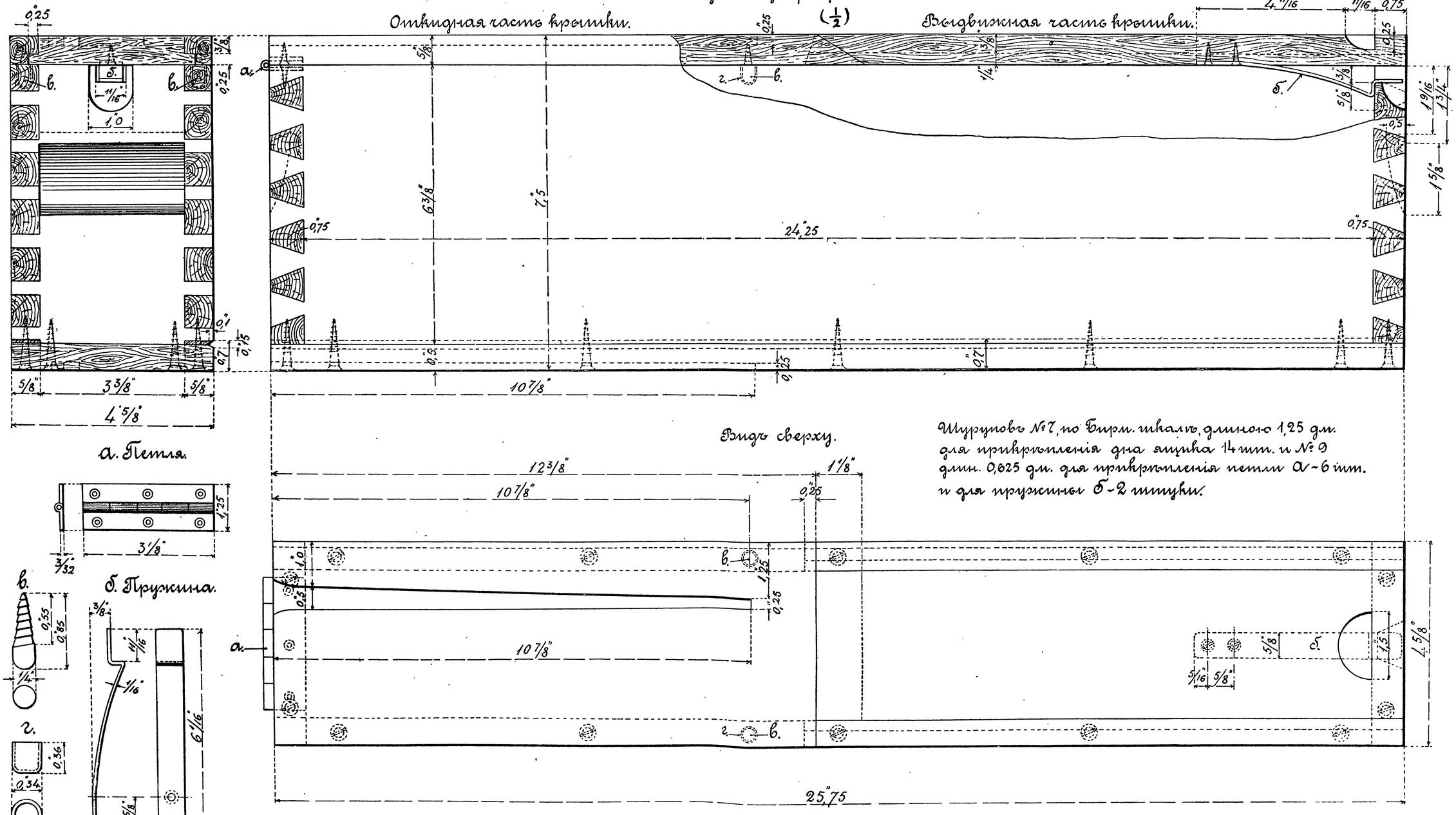

Шурупов №7, по Бирм. шкалѣ, длиною 1,25 дм. для прикрѣпленія дна ящика 14 шт. и №9 длин. 0,625 дм. для прикрѣпленія петли а - 6 шт. и для пружины б - 2 штуки.

Фиг.1. Шомпол. (1/3)

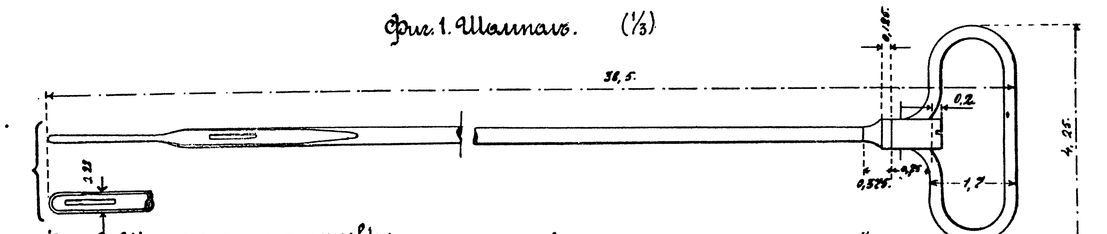

Фиг.2. Вьюк.

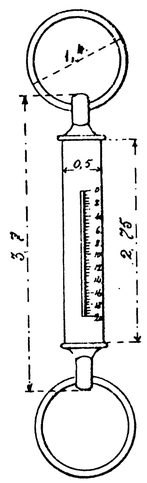

Фиг.3. Прибор для извлечения сулец разорван. гильз.

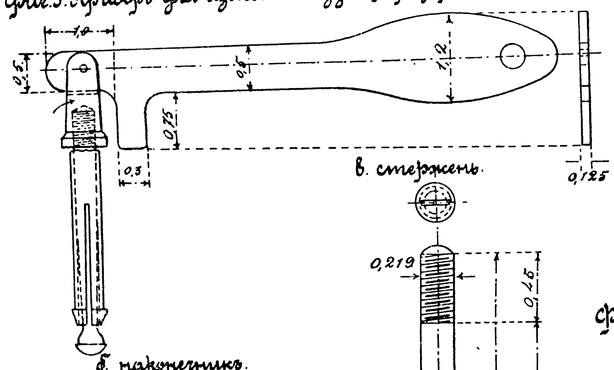

Фиг.4. Ключ с шарошкою.

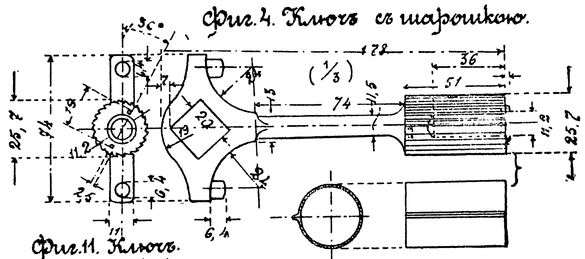

Фиг.5. Кружка

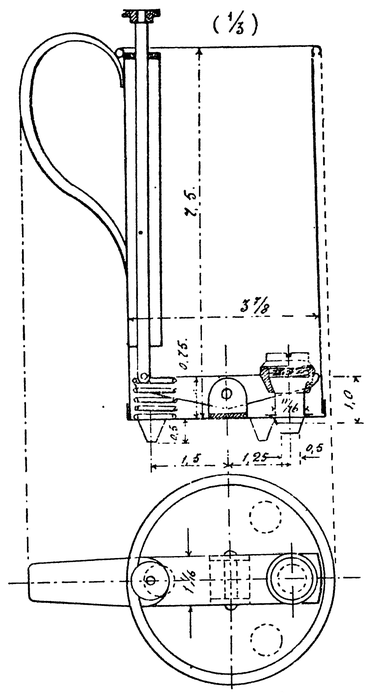

Фиг.7. Стержень.

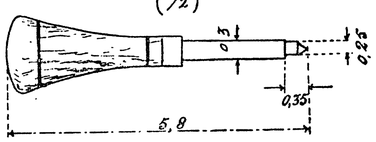

Фиг.8. Ящичек для запасных мелких частей

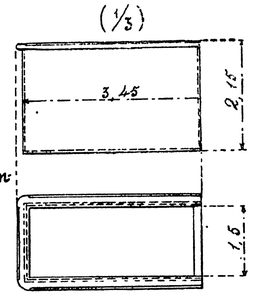

Фиг.9 Щипцы для постановки в ленты трубчатые заклепки

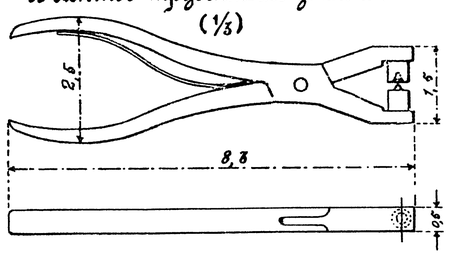

Фиг.10 Масленка.

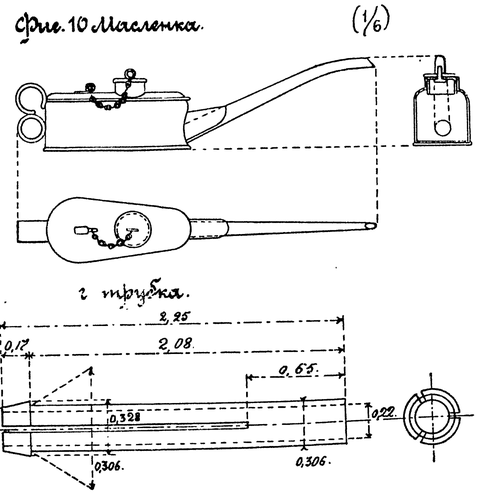

Фиг.11. Ключ.

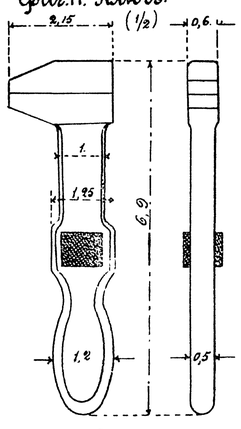

Фиг.12. Молоток стальной.

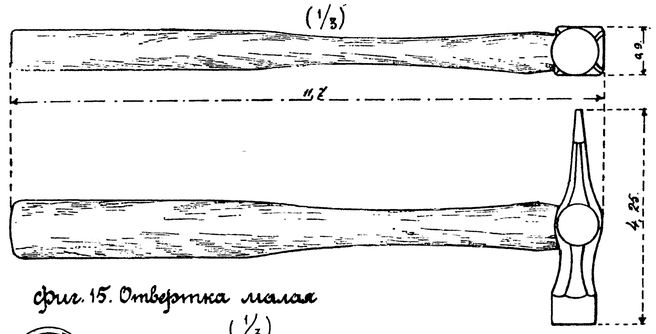

Фиг.13. Ящик для принадлежностей и запасных частей.

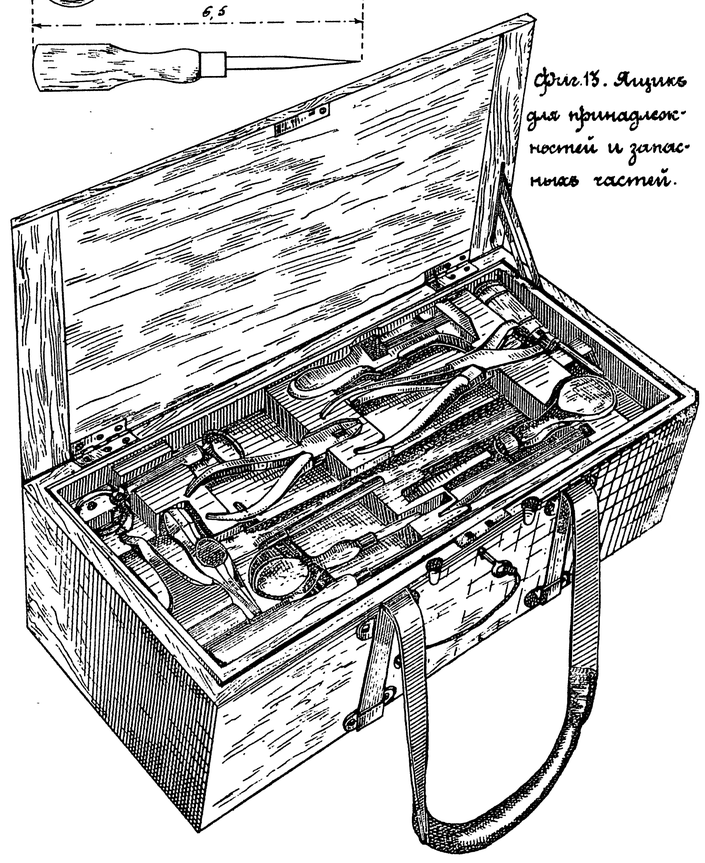

Фиг.14. Отвертка большая

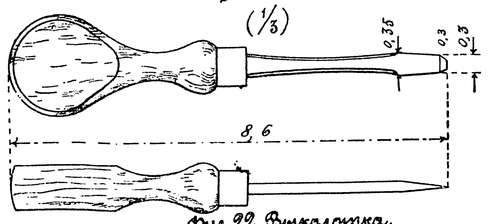

Фиг.15. Отвертка малая

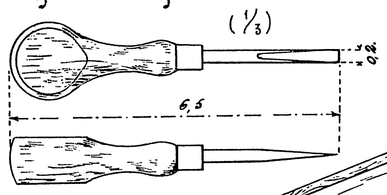

Фиг.16. Зубило.

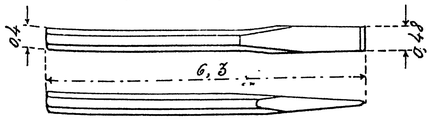

Фиг.17. Плоскогубцы. (1/3)

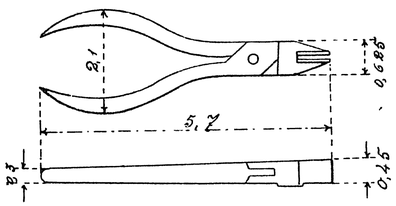

Фиг.19 Наплок трехгранный.

Фиг.20. Выколотка.

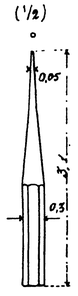

Фиг.21

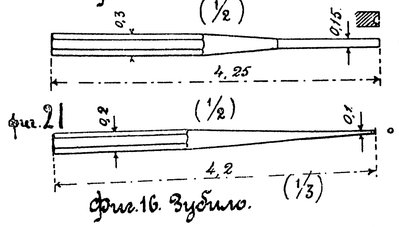

Фиг.22. Выколотка.

Фиг.23. Выколотка.

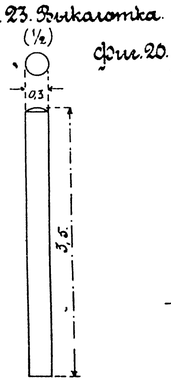

Фиг.24. Выколотка съ гашечкой

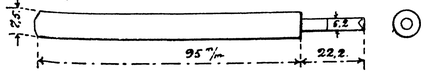

а. стержень.

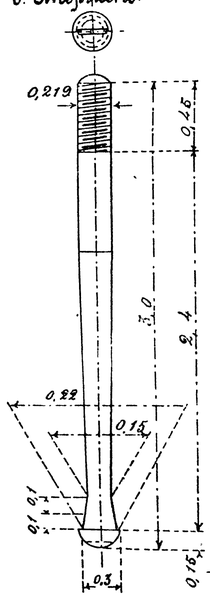

б. наконечникъ.

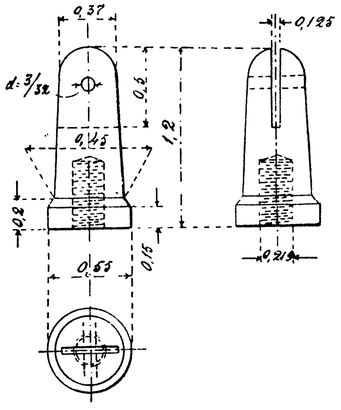

г трубка.

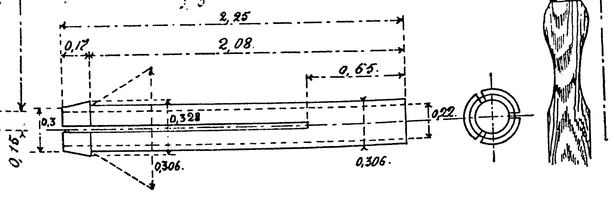

Машинка для снаряженія патронныхъ лентъ.

Фиг. 5.

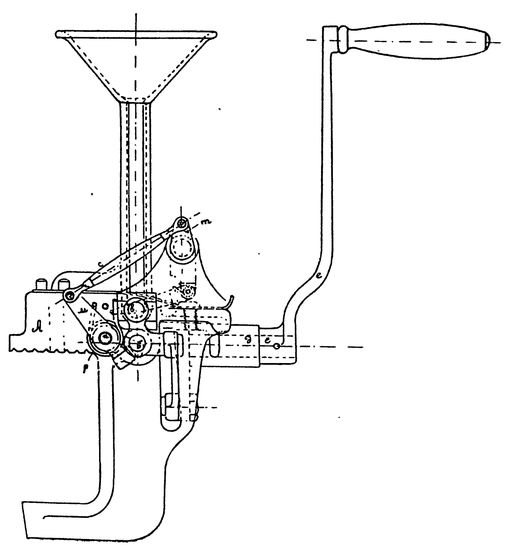

Фиг. 7.

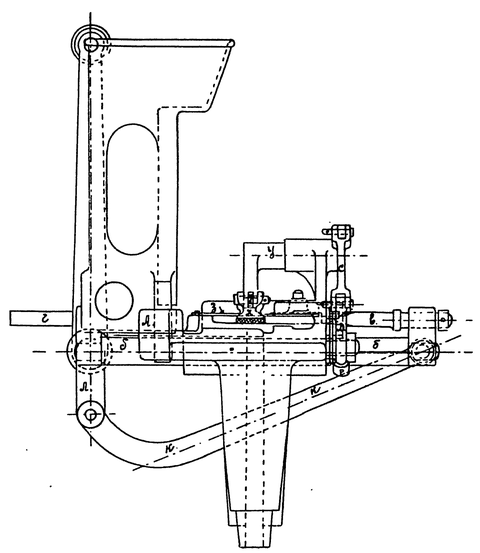

Фиг. 6.

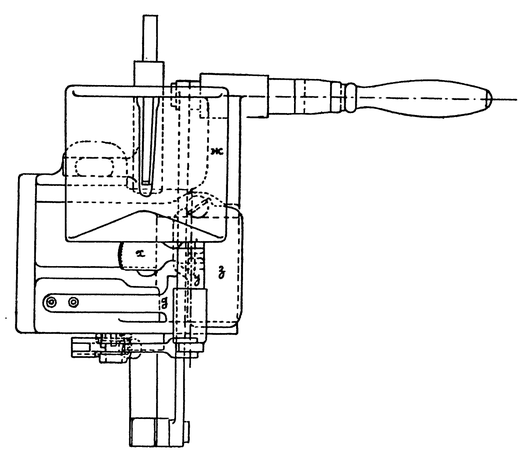

Фиг. 1.

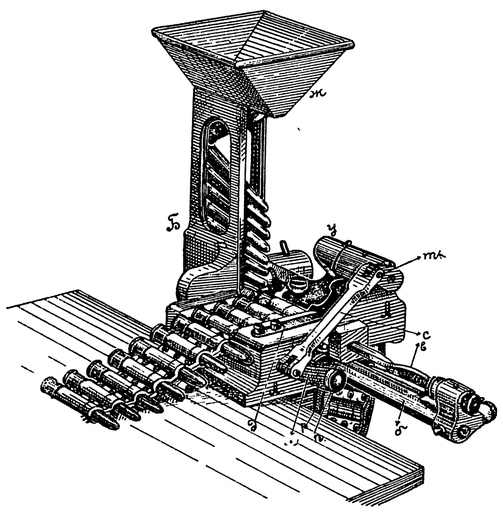

Фиг. 2.

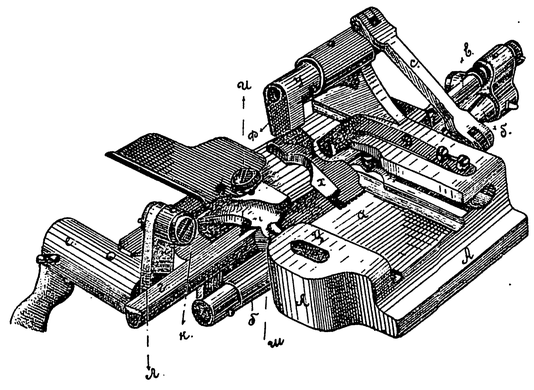

Фиг. 3.

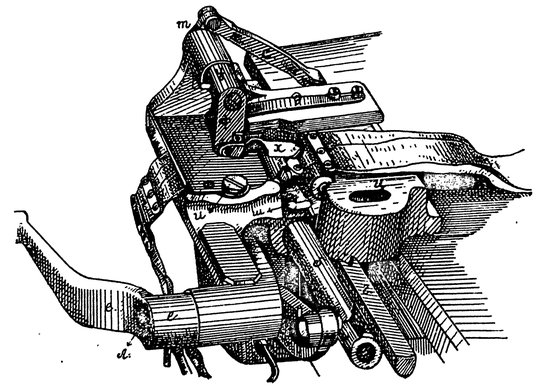

№ 173. Установочное кольцо на паровые катера для установки пулеметовъ (Бронза).

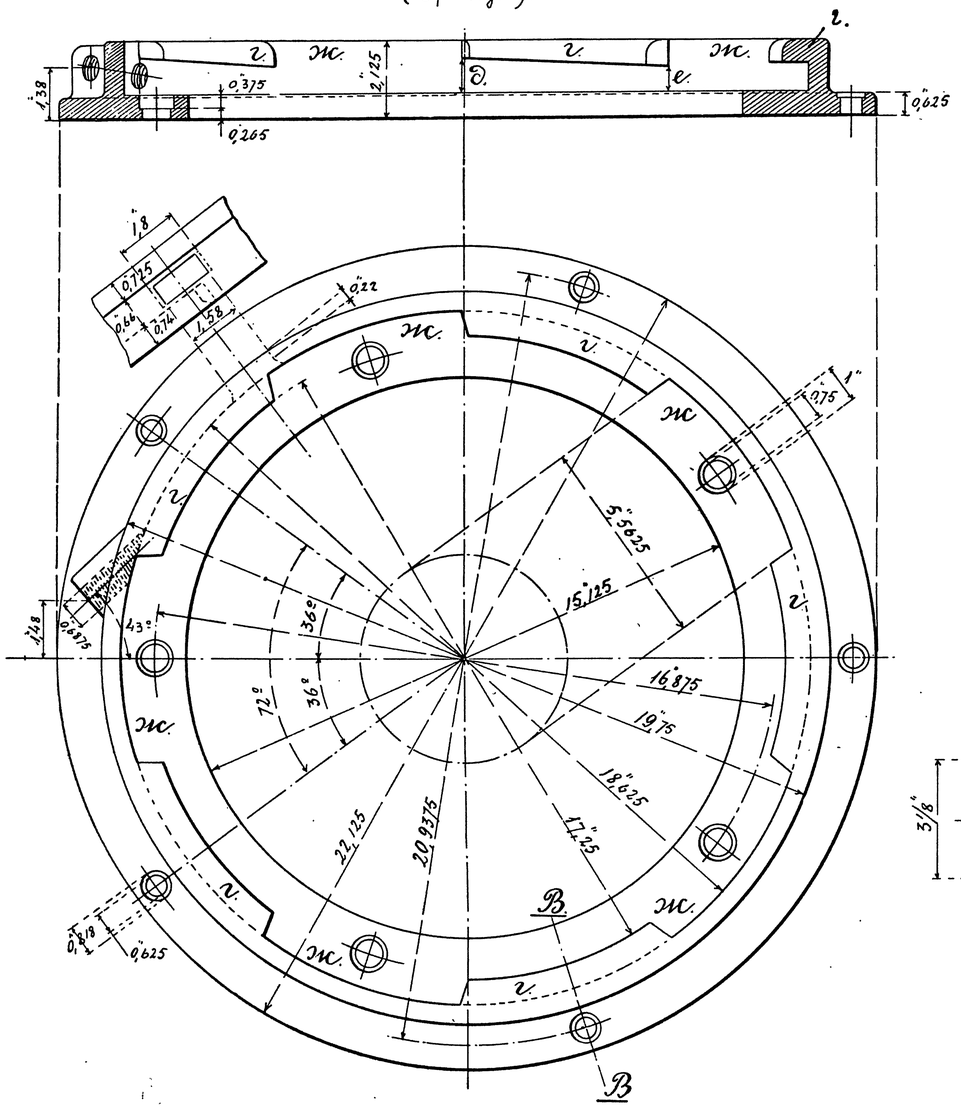

№ 258. Штыръ съ площадкою для установки пулемета на лафетѣ 2,5" пушки.

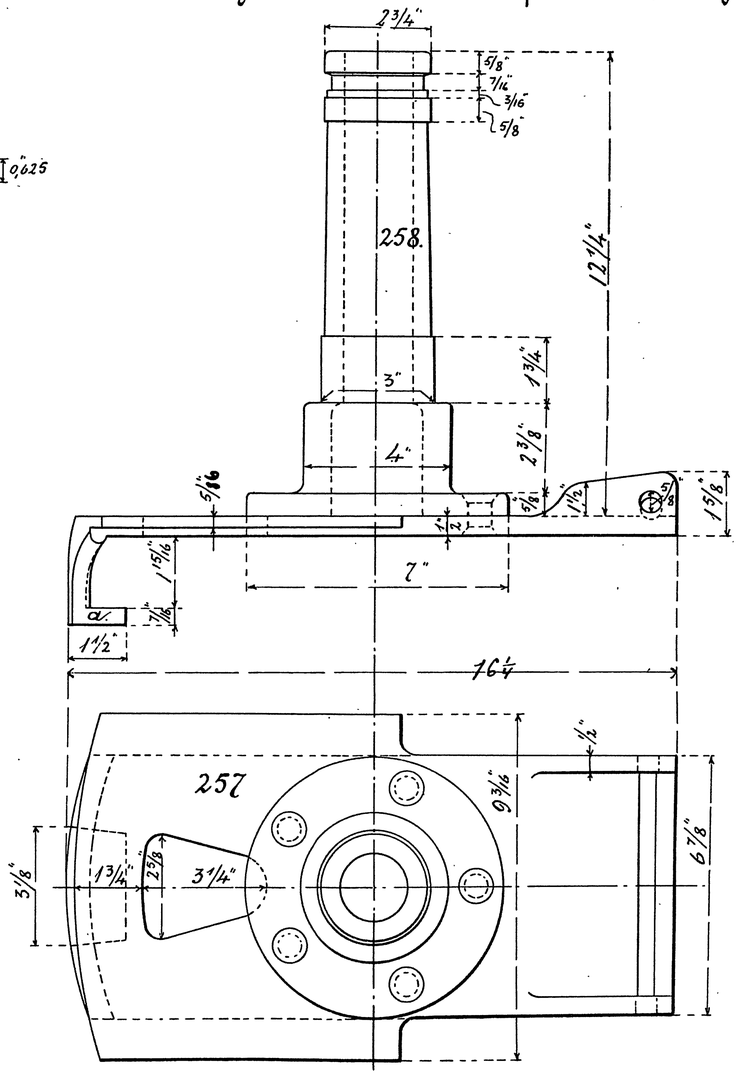

№ 172. Штыръ для установки пулемета на паровыхъ катерахъ

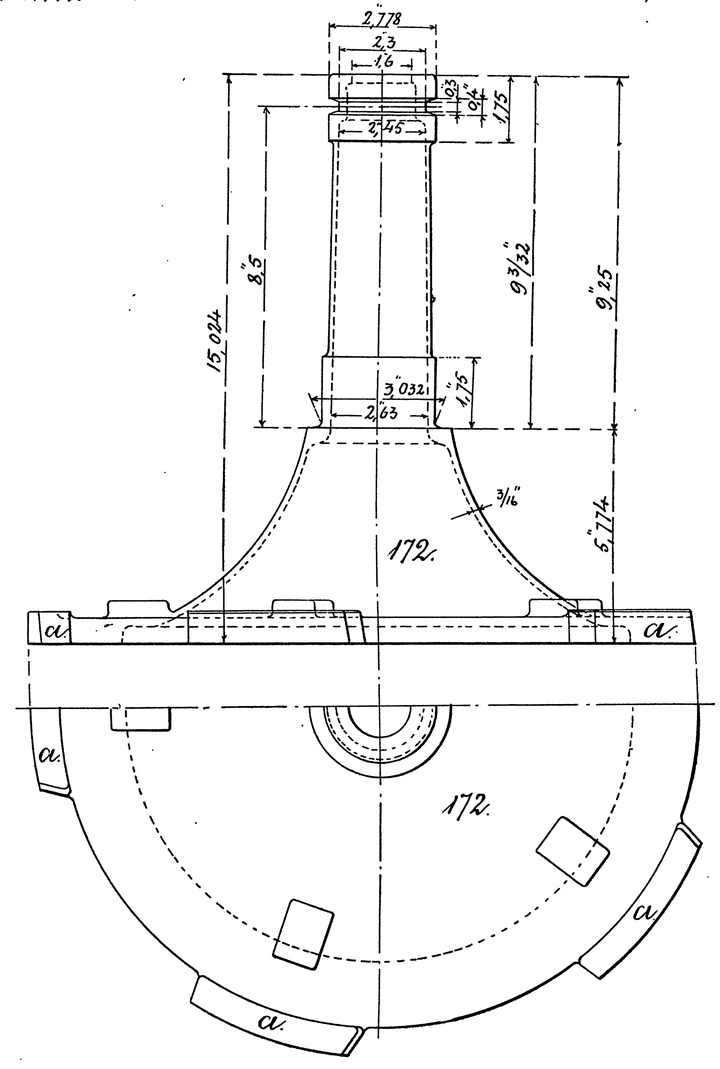

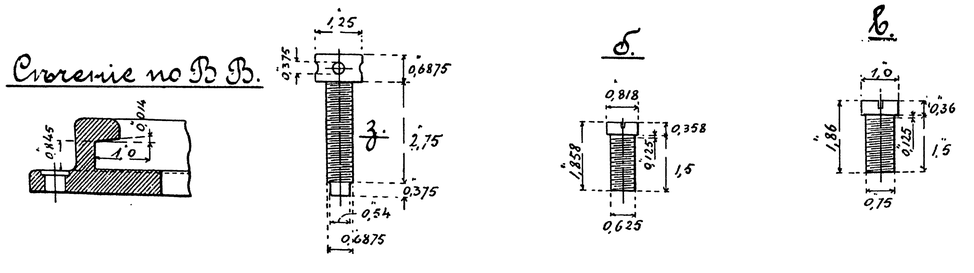
Сѣченіе по В В.

№ 250. Штыръ въ тумбу 37 мм. пушки для установки пулемета.

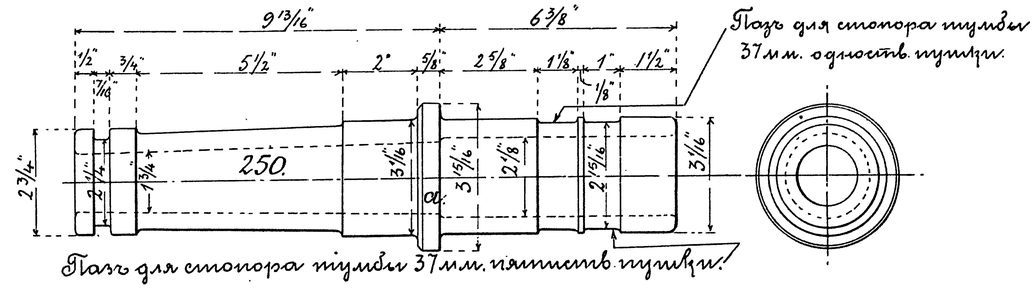

Десантный пулеметный лафетъ.

№ 261

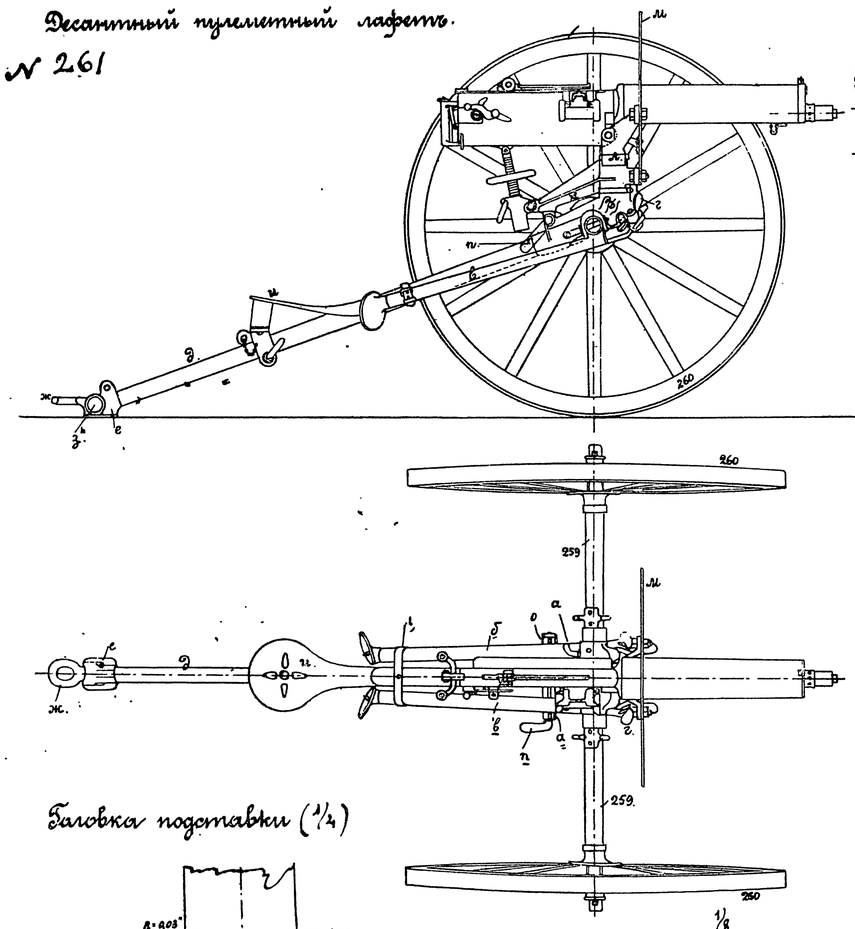

Установка пулеметовъ на палубахъ и мостикахъ большихъ судовъ и на контръ-миноносцахъ

1/8.

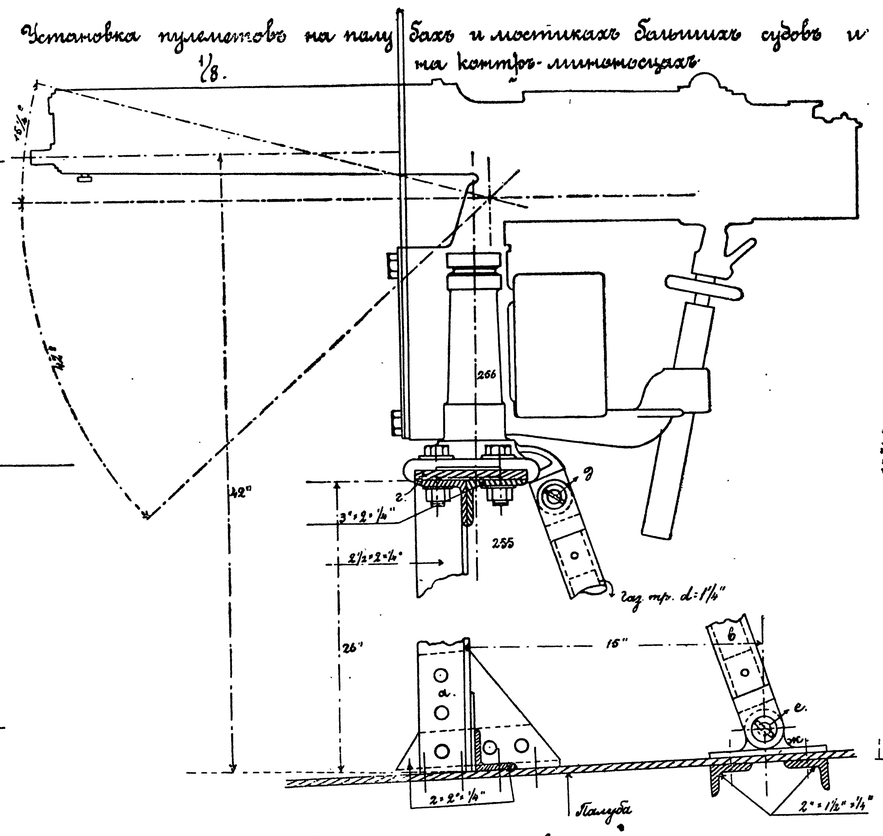

Штыкъ для установки пулемета на входной рубкѣ миноносцевъ (1/2).

Штыкъ для установки пулемета на коечныхъ сѣткахъ (1/4)

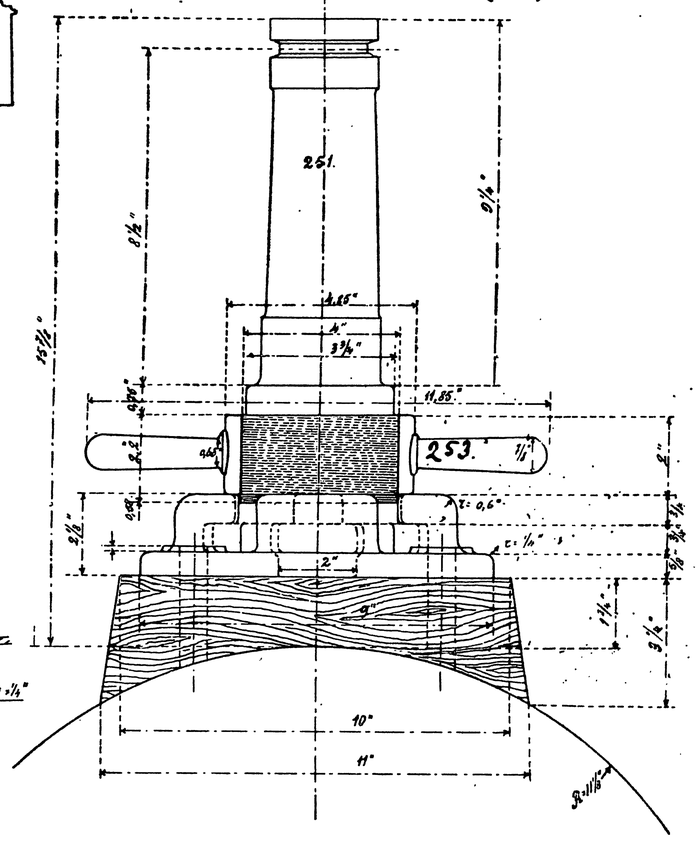

Планъ (254).

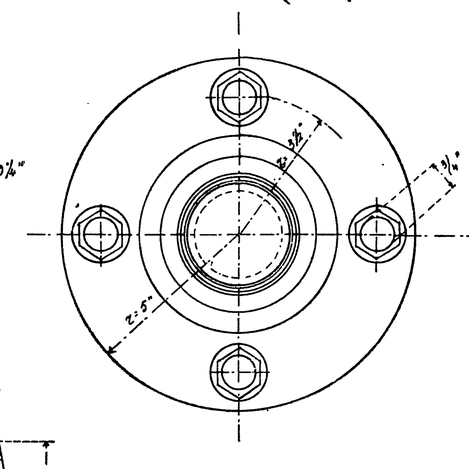

Планъ.

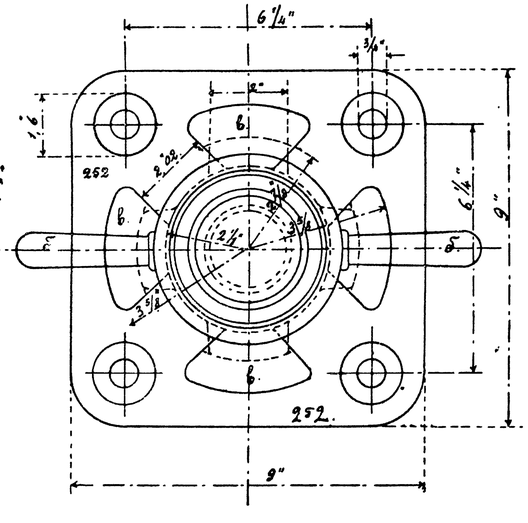

Баловка подставки (1/4)

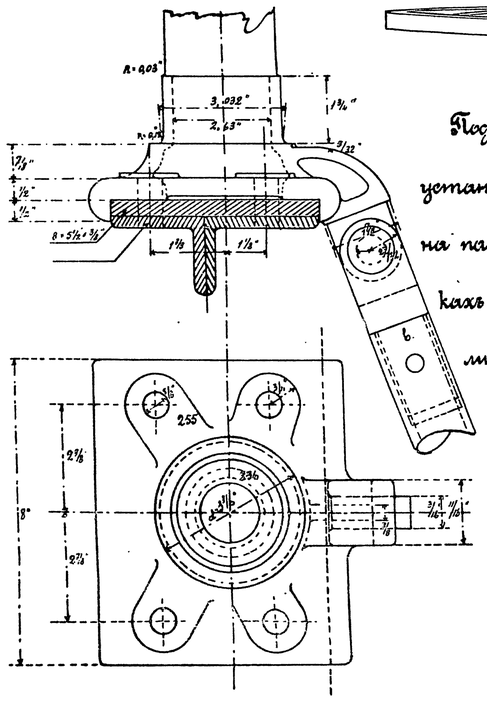

Подставка для установки пулемета на палубахъ, мостикахъ и на контръ-миноносцахъ
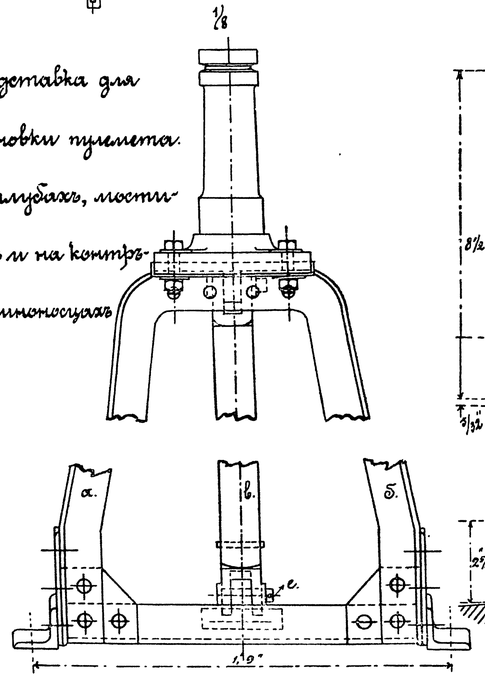
1/8